සියලුම හිමිකම් ඇවිරිණි / முழுப் பதிப்புரிமையுடையது / All Rights Reserved]

ශ්‍රී ලංකා විභාග දෙපාර්තමේන්තුව ශ්‍රී ලංකා විභාග දෙපාර්තමේන්තුව ශ්‍රී ලංකා විභාග දෙපාර්තමේන්තුව ශ්‍රී ලංකා විභාග දෙපාර්තමේන්තුව ශ්‍රී ලංකා විභාග දෙපාර්තමේන්තුව
இலங்கைப் பரீட்சைத் திணைக்களம் இலங்கைப் பரீட்சைத் திணைக்களம் இலங்கைப் பரீட்சைத் திணைக்களம் இலங்கைப் பரீட்சைத் திணைக்களம்
Department of Examinations, Sri Lanka Department of Examinations, Sri Lanka Department of Examinations, Sri Lanka

ශ්‍රී ලංකා විභාග දෙපාර්තමේන්තුව
இலங்கைப் பரீட்சைத் திணைக்களம்
Department of Examinations, Sri Lanka

අධ්‍යයන පොදු සහතික පත්‍ර (උසස් පෙළ) විභාගය, 2024
கல்விப் பொதுத் தராதரப் பத்திர (உயர் தர)ப் பரீட்சை, 2024
General Certificate of Education (Adv. Level) Examination, 2024

භෞතික විද්‍යාව I
பௌதிகவியல் I
Physics I

01 S I

පැය දෙකයි
இரண்டு மணித்தியாலம்
Two hours

උපදෙස් :

- ✳ මෙම ප්‍රශ්න පත්‍රයේ ප්‍රශ්න **50**ක්, පිටු **10**ක අඩංගු වේ.
- ✳ **සියලුම** ප්‍රශ්නවලට පිළිතුරු සපයන්න.
- ✳ පිළිතුරු පත්‍රයේ නියමිත ස්ථානයේ ඔබේ **විභාග අංකය** ලියන්න.
- ✳ පිළිතුරු පත්‍රයේ පිටුපස දී ඇති උපදෙස් සැලකිලිමත්ව කියවන්න.
- ✳ **1** සිට **50** තෙක් වූ එක් එක් ප්‍රශ්නය සඳහා දී ඇති (1), (2), (3), (4), (5) යන පිළිතුරුවලින් **නිවැරදි** හෝ **ඉතාමත් ගැළපෙන** හෝ පිළිතුර තෝරා ගෙන, එය, **පිළිතුරු පත්‍රයේ පිටුපස දැක්වෙන උපදෙස් පරිදි කතිරයකින්** (X) **ලකුණු කරන්න.**

ගණක යන්ත්‍ර භාවිතයට ඉඩ දෙනු නොලැබේ.

$(g = 10\,\mathrm{m\,s^{-2}})$

1. ඒකකයක් ඇති නමුත් මානයක් නොමැති පහත සඳහන් භෞතික රාශිය කුමක් ද?

(1) ප්ලාන්ක් නියතය (2) පෘෂ්ඨීක ආතතිය
(3) ශක්තිය (4) සාපේක්ෂ ප්‍රවේගය
(5) ධ්වනි තීව්‍රතා මට්ටම

2. වර්නියර් කැලිපරයක ප්‍රධාන පරිමාණයේ 1·0 cm ක අනුකොටස් 20ක් ඇත. ප්‍රධාන පරිමාණ අනුකොටස් 19ක දිගක් සමාන වර්නියර් පරිමාණ කොටස් 20කට බෙදා ඇත. කැලිපරයේ කුඩාම මිනුම කොපමණ ද?

(1) 0·025 mm (2) 0·050 mm (3) 0·20 mm (4) 0·25 mm (5) 0·50 mm

3. ප්‍රක්ෂිප්තයක උපරිම උසේදී චාලක ශක්තිය එහි ආරම්භක චාලක ශක්තියෙන් හතරෙන් එකක් ($\frac{1}{4}$) වේ. ප්‍රක්ෂිප්තය තිරස සමග සාදන ප්‍රක්ෂේපණ කෝණය කොපමණ ද? (වායු ප්‍රතිරෝධය නොසලකා හරින්න.)

(1) 10° (2) 20° (3) 30° (4) 45° (5) 60°

4. ක්‍රියා-ප්‍රතික්‍රියා බල යුගලයක් පිළිබඳ පහත ප්‍රකාශ සලකා බලන්න.

(A) ඒවා විශාලත්වයෙන් සමාන නමුත් දිශාවෙන් ප්‍රතිවිරුද්ධ වේ.
(B) එකිනෙක ස්පර්ශ කරන වස්තූන් මත පමණක් ඒවා ක්‍රියා කරයි.
(C) ඒවා එකම වස්තුව මත ක්‍රියා කරයි.

ඉහත ප්‍රකාශ අතුරෙන්,

(1) (A) පමණක් සත්‍ය වේ. (2) (A) සහ (B) පමණක් සත්‍ය වේ.
(3) (A) සහ (C) පමණක් සත්‍ය වේ. (4) (B) සහ (C) පමණක් සත්‍ය වේ.
(5) (A), (B) සහ (C) සියල්ලම සත්‍ය වේ.

5. රූපයේ පෙන්වා ඇති පරිදි සුමට තිරස් පෘෂ්ඨයක් මත තබා ඇති ලී කුට්ටියක උණ්ඩයක් වැදී කුට්ටිය තුළට කාවැදේ. පහත ප්‍රකාශ සලකා බලන්න.

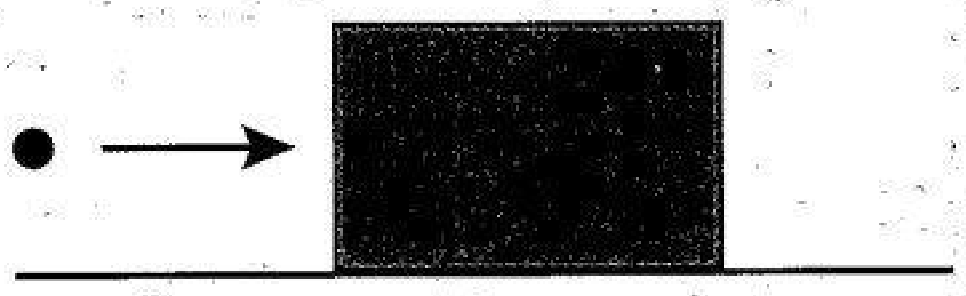

(A) ගැටුම සඳහා රේඛීය ගම්‍යතා සංස්ථිති නියමය වලංගු වේ.
(B) ගැටුම සඳහා ශක්ති සංස්ථිති නියමය වලංගු වේ.
(C) ගැටුම නිසා පද්ධතියේ චාලක ශක්තියෙන් කොටසක් හානි වේ.

ඉහත ප්‍රකාශ අතුරෙන්,

(1) (A) පමණක් සත්‍ය වේ. (2) (A) සහ (B) පමණක් සත්‍ය වේ.
(3) (A) සහ (C) පමණක් සත්‍ය වේ. (4) (B) සහ (C) පමණක් සත්‍ය වේ.
(5) (A), (B) සහ (C) සියල්ලම සත්‍ය වේ.

Paper

[දෙවැනි පිටුව බලන්න.

6. මියෝනයක් (μ^-) පිළිබඳ පහත ප්‍රකාශ සලකා බලන්න.

(A) එය ලෙප්ටෝනය (lepton) කි.
(B) එය ක්වාක් (quark) තුනකින් සෑදී ඇත.
(C) එහි ස්කන්ධය ඉලෙක්ට්‍රෝනයක ස්කන්ධයට වඩා වැඩි ය.

ඉහත ප්‍රකාශ අතුරෙන්,

(1) (A) පමණක් සත්‍ය වේ.
(2) (A) සහ (B) පමණක් සත්‍ය වේ.
(3) (A) සහ (C) පමණක් සත්‍ය වේ.
(4) (B) සහ (C) පමණක් සත්‍ය වේ.
(5) (A), (B) සහ (C) සියල්ලම සත්‍ය වේ.

7. කාලය (t) සමග වස්තුවක ප්‍රවේගය (v) හි විචලනයේ ප්‍රස්තාරය රූපයේ දැක්වේ. ඊට අනුරූප විස්ථාපන (s) - කාල (t) වක්‍රය වඩාත්ම හොඳින් නිරූපණය කරනු ලබන්නේ,

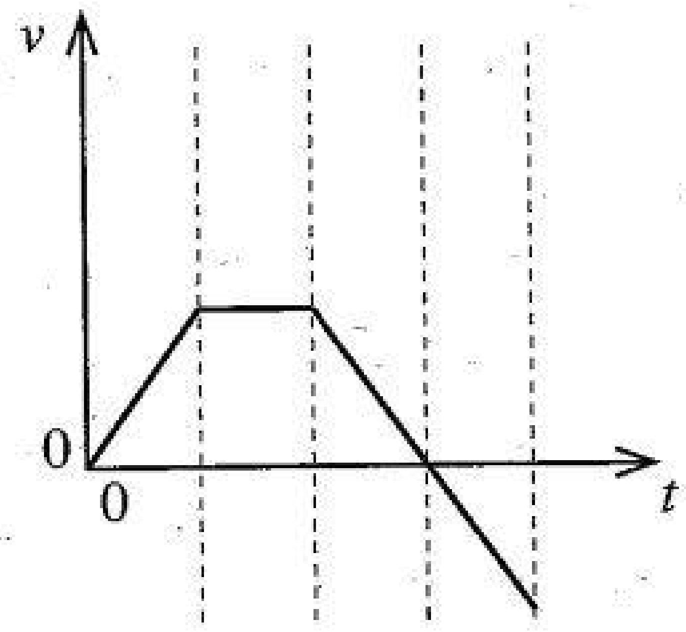

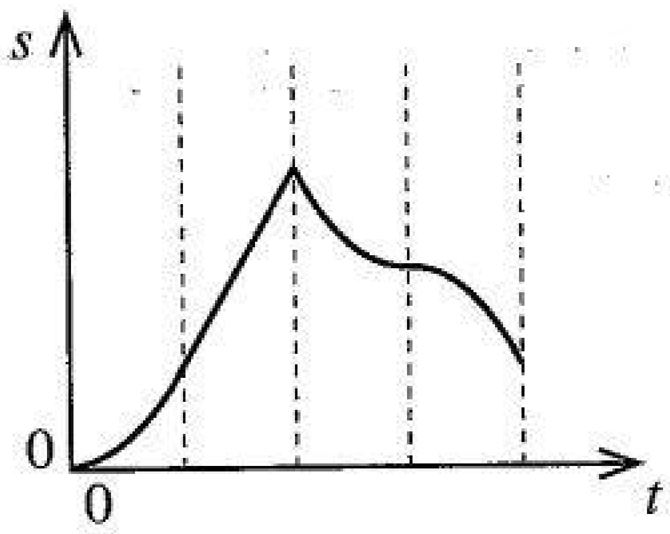

(1)

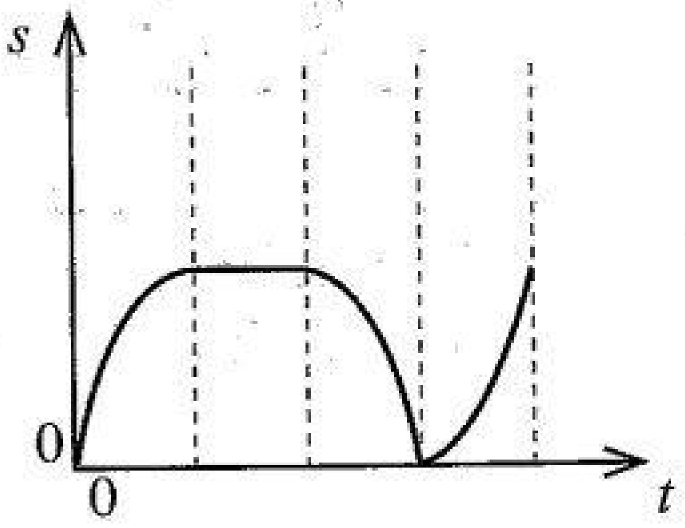

(2)

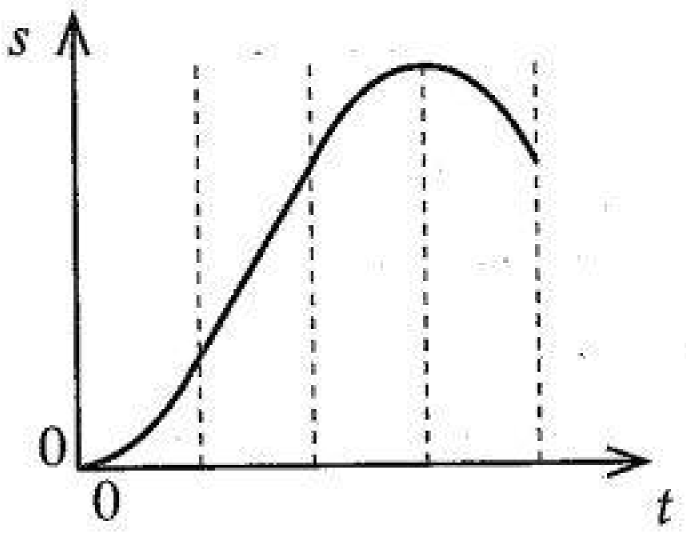

(3)

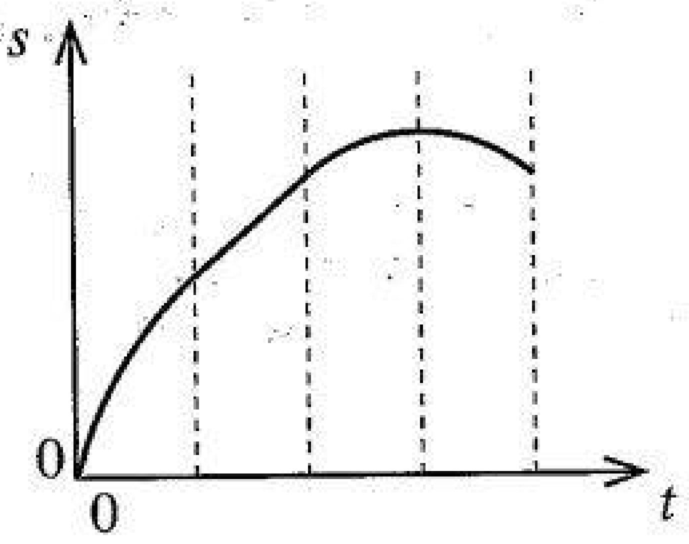

(4)

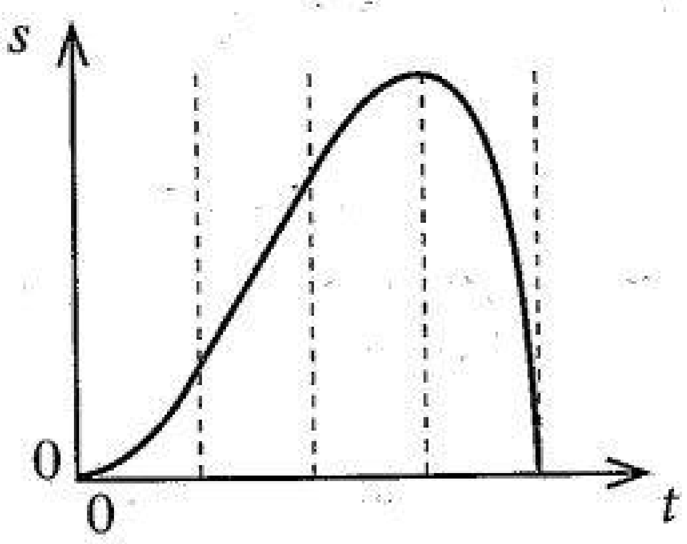

(5)

8. වෘත්තාකාර තැටියක කේන්ද්‍රය හරහා යන ලම්බක අක්ෂයක් වටා අවස්ථිති ඝූර්ණය $8\ \text{kg m}^2$ වේ. එය කේන්ද්‍රයෙන් සුමටව විවර්තනි කොට ඇති අතර ආරම්භයේදී $40\ \text{rad s}^{-1}$ නියත කෝණික වේගයකින් භ්‍රමණය වේ. නියත ව්‍යාවර්තයක් $10\ \text{s}$ තුළ යෙදූ විට තැටියේ කෝණික වේගය $20\ \text{rad s}^{-1}$ දක්වා අඩු වේ. යොදන ලද ව්‍යාවර්තයේ විශාලත්වය කොපමණ ද?

(1) 8 N m (2) 16 N m (3) 32 N m (4) 40 N m (5) 80 N m

9. නක්ෂත්‍ර දුරේක්ෂයක් සාමාන්‍ය සීරුමාරුවේ ඇත. අවනෙත් කාචයේ නාභීය දුර 80 cm සහ කෝණික විශාලනය 20ක් නම් අවනෙත් කාචය සහ උපනෙත අතර දුර කොපමණ ද?

(1) 40 cm (2) 76 cm (3) 84 cm (4) 96 cm (5) 100 cm

10. ප්‍රභවයක් 1000 Hz සංඛ්‍යාතයකින් යුත් ධ්වනි තරංග නිකුත් කරමින් $0{\cdot}9v$ ප්‍රවේගයකින් නිශ්චල නිරීක්ෂකයකු වෙතට එක එල්ලේ ගමන් කරයි. මෙහි v යනු වාතයේ ධ්වනි වේගයයි. නිරීක්ෂකයාට ඇසෙන ශබ්දයේ සංඛ්‍යාතය කොපමණ ද?

(1) 1040 Hz (2) 1100 Hz (3) 1111 Hz (4) 1900 Hz (5) 10 000 Hz

11. ෆැරඩේගේ විද්‍යුත් චුම්බක ප්‍රේරණය පිළිබඳ නියමය සම්බන්ධ වන්නේ,
(1) ආරෝපණ සංස්ථිති නියමයට ය.
(2) ශක්ති සංස්ථිති නියමයට ය.
(3) චලිතය පිළිබඳ නිව්ටන්ගේ තෙවන නියමයට ය.
(4) කෝණික ගම්‍යතා සංස්ථිති නියමයට ය.
(5) රේඛීය ගම්‍යතා සංස්ථිති නියමයට ය.

12. අරය $2r$ වූ සමජාතීය ඒකාකාර වෘත්තාකාර තහඩුවකින් අරය r වූ වෘත්තාකාර කොටසක් රූපයේ දැක්වෙන පරිදි ඉවත් කරනු ලැබේ. තහඩුවේ ඉතිරි කොටසේ ගුරුත්ව කේන්ද්‍රය පිහිටීමට වඩාත්ම ඉඩ ඇති ලක්ෂ්‍යය වනුයේ,

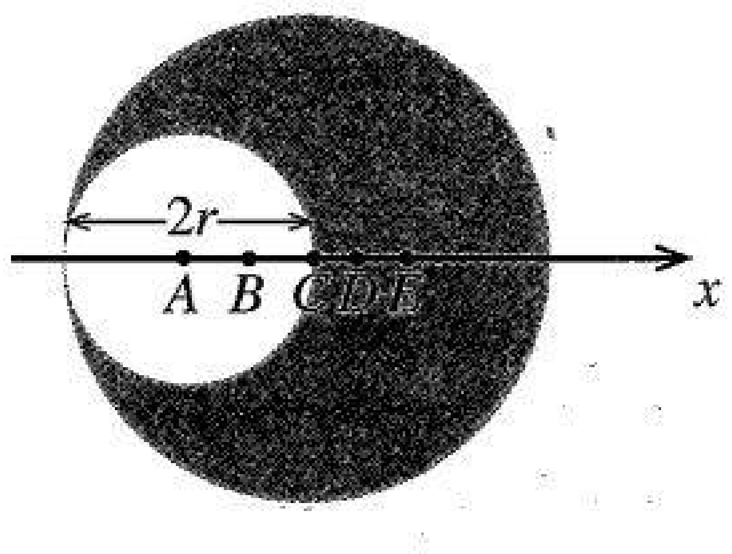

(1) A (2) B (3) C
(4) D (5) E

13. A සහ B ධ්වනි ප්‍රභව දෙකක් එක්තරා ලක්ෂ්‍යයක සිට r දුරකින් තබා ඇත. එම ලක්ෂ්‍යයේදී මනිනු ලබන ධ්වනි තීව්‍රතා මට්ටම් පිළිවෙළින් 72 dB සහ 92 dB වේ. එම ලක්ෂ්‍යයේදී A ප්‍රභවයේ ධ්වනි තීව්‍රතාවය I ($\mathrm{W\,m^{-2}}$) නම්, එම ලක්ෂ්‍යයේදී B ප්‍රභවයේ ධ්වනි තීව්‍රතාවය කුමක් ද?

(1) $1{\cdot}3I$ (2) $10I$ (3) $20I$ (4) $25I$ (5) $100I$

14. පරිපූර්ණ පරිණාමකයක ප්‍රාථමික දඟරයේ වට 200ක් සහ ද්විතීයික දඟරයේ වට 400ක් ඇත. ප්‍රාථමිකය වර්ග මධ්‍යන්‍ය මූල වෝල්ටීයතාව $V_{\text{r.m.s.}} = 110\,\text{V}$ වන ප්‍රත්‍යාවර්තක වෝල්ටීයතා ප්‍රභවයකට සම්බන්ධ කළ විට $I_{\text{r.m.s.}} = 10\,\text{A}$ ධාරාවක් එහි ගලයි. ද්විතීයිකයේ r.m.s. වෝල්ටීයතාව සහ r.m.s. ධාරාව පිළිවෙළින් දෙනු ලබන්නේ,

(1) 55 V, 20 A (2) 440 V, 5 A (3) 220 V, 10 A (4) 220 V, 5 A (5) 55 V, 10 A

15. තිරස් භ්‍රමණ වේදිකාවක් මතුපිට තබා ඇති කුඩා කාසියක් සහ මතුපිට පෘෂ්ඨය අතර ස්ථිතික ඝර්ෂණ සංගුණකය 0·36ක් වේ. භ්‍රමණ වේදිකාවේ භ්‍රමණ වේගය 30 rpm (විනාඩියකට පරිභ්‍රමණ) වේ. භ්‍රමණ වේදිකාවේ මැද සිට කාසිය ලිස්සා නොයන උපරිම දුර කොපමණ ද? ($\pi = 3$ ලෙස ගන්න.)

(1) 4 cm (2) 12 cm (3) 36 cm (4) 40 cm (5) 72 cm

16. වෙනස් ද්‍රව්‍යවලින් සාදන ලද ස්කන්ධ පිළිවෙළින් 10 kg සහ 5 kg වූ A සහ B පෙට්ටි දෙකක් රූපයේ පෙන්වා ඇති පරිදි රළු තිරස් පෘෂ්ඨයක් මත තබා ඇත. A පෙට්ටිය සහ පෘෂ්ඨය අතර ගතික ඝර්ෂණ සංගුණකය 0·5 වේ. A පෙට්ටියට 100 N තිරස් බලයක් යෙදූ විට A සහ B පෙට්ටි අතර ප්‍රතික්‍රියා බලය 40 N වේ. B පෙට්ටිය සහ තිරස් පෘෂ්ඨය අතර ගතික ඝර්ෂණ සංගුණකය කොපමණ වේ ද?

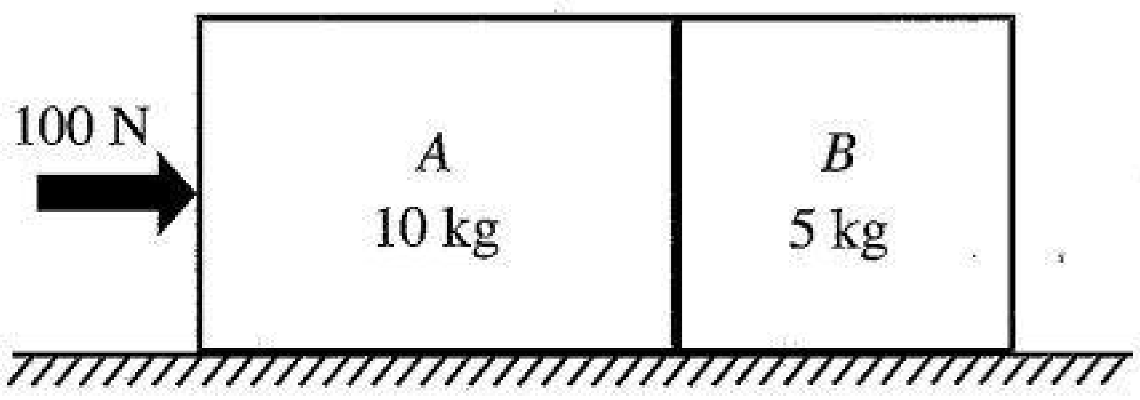

(1) 0·7 (2) 0·6 (3) 0·5 (4) 0·4 (5) 0·3

17. එක්තරා උෂ්ණත්වයකදී මිලිමීටර කියවීම් 5×10^{-5} mm දක්වා නිරවද්‍ය වන පරිදි මිනුමක් ලබා ගැනීම සඳහා වානේ මීටර කෝදුවක් භාවිත කළ යුතු ය. මැනීමේදී අනුදත් (අවසර දිය හැකි) උපරිම උෂ්ණත්ව විචලනය කොපමණ ද? (වානේවල රේඛීය ප්‍රසාරණතාව $1\times10^{-5}\,{}^{\circ}\text{C}^{-1}$ වේ.)

(1) 0·1 °C (2) 0·2 °C (3) 1 °C (4) 2 °C (5) 5 °C

18. රූපයේ දැක්වෙන පරිදි ප්‍රතිරෝධක පහක් සහ බැටරියක් සම්බන්ධ කොට ඇත. බැටරියේ වි.ගා.බ. 6·0 V වන අතර එයට නොගිණිය හැකි අභ්‍යන්තර ප්‍රතිරෝධයක් ඇත. R_4 ප්‍රතිරෝධකය හරහා වෝල්ටීයතාව කොපමණ ද?

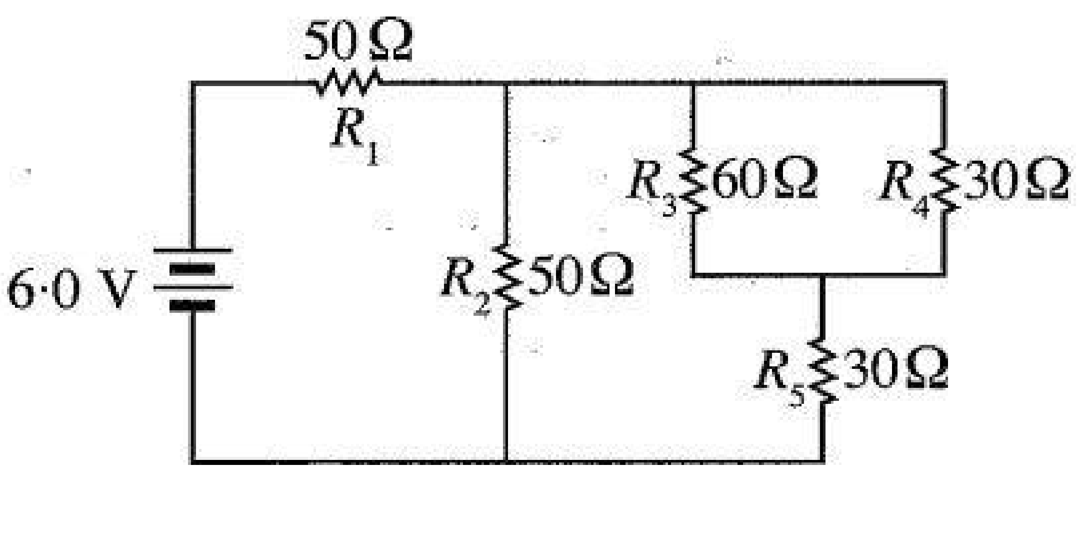

(1) 0·7 V (2) 0·8 V (3) 1·2 V
(4) 2·0 V (5) 2·4 V

Paper .lk

19. දිග 5·0 m සහ ස්කන්ධය 2·5 kg වන ඒකාකාර කඹයක් දෘඪ ආධාරකයක සිරස්ව එල්ලා ඇත. රූපයේ පෙන්වා ඇති පරිදි කඹයේ නිදහස් කෙළවරට 2·0 kg ක ස්කන්ධයක් සම්බන්ධ කොට ඇත. තරංග ආයාමය 2·0 cm වූ තීර්යක් ස්පන්දයක් කඹයේ පහළ කෙළවරේ ජනනය කරනු ලැබේ. කඹයේ මුදුනට ස්පන්දය පැමිණි විට එහි තරංග ආයාමය කොපමණ ද?

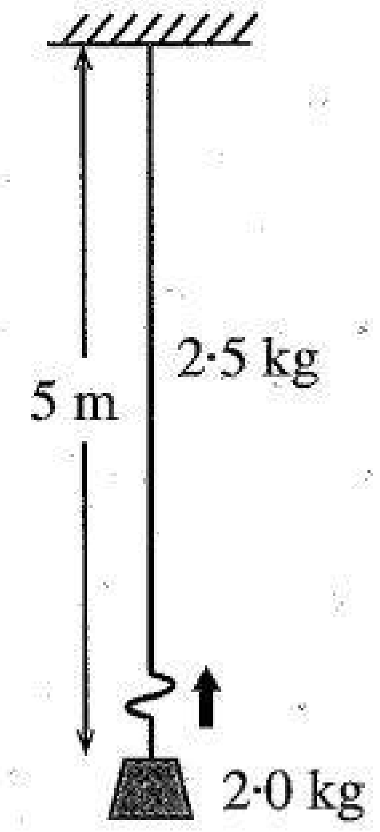

(1) 1·5 cm (2) 2·0 cm (3) 2·5 cm
(4) 3·0 cm (5) 4·0 cm

20. සමාන දිගකින් යුත් කම්බි හතරක් එකම ආතතියකට බඳුන් කොට ඇත. මෙම කම්බිවල ගුණ පහත පරිදි වේ.

කම්බිය	ද්‍රව්‍යයේ යං මාපාංකය ($\times 10^{11}$ N m^{-2})	විෂ්කම්භය (mm)
A	2·0	1·0
B	2·0	2·0
C	1·0	1·0
D	1·0	2·0

පහත සඳහන් කුමන ප්‍රකාශය සත්‍ය වේ ද?

(1) *A* කම්බිය ට විශාලතම විතතිය ඇත. (2) *B* කම්බිය ට විශාලතම විතතිය ඇත.
(3) *C* කම්බිය ට විශාලතම විතතිය ඇත. (4) *D* කම්බිය ට විශාලතම විතතිය ඇත.
(5) සියලුම කම්බිවලට එකම විතතිය ඇත.

21. අරය 2 cm වූ සිහින් සැහැල්ලු වෘත්තාකාර පුඩුවක් ද්‍රවයක මතුපිට පෘෂ්ඨයට යන්තමින් පහළින් තබා ඇත. මෙම පුඩුව ද්‍රව මතුපිටින් ඉහළට ඇද ගැනීමට 0·04 N බලයක් අවශ්‍ය නම්, (ද්‍රව පටලය යන්තමින් කැඩීමට පෙර) ද්‍රවයේ පෘෂ්ඨික ආතතිය කොපමණ ද?

(1) 4 N m^{-1} (2) 2 N m^{-1} (3) $\frac{1}{\pi}$ N m^{-1} (4) $\frac{1}{2\pi}$ N m^{-1} (5) $\frac{1}{4\pi}$ N m^{-1}

22. ඒකාකාර ලෙස ආරෝපණය කළ ලෝහමය කුහර ගෝලීය කබොලක කේන්ද්‍රයේ සිට ඇති දුර (*r*) සමග විද්‍යුත් විභවයේ (*V*) විචලනය වඩාත්ම හොඳින් නිරූපණය වන්නේ,

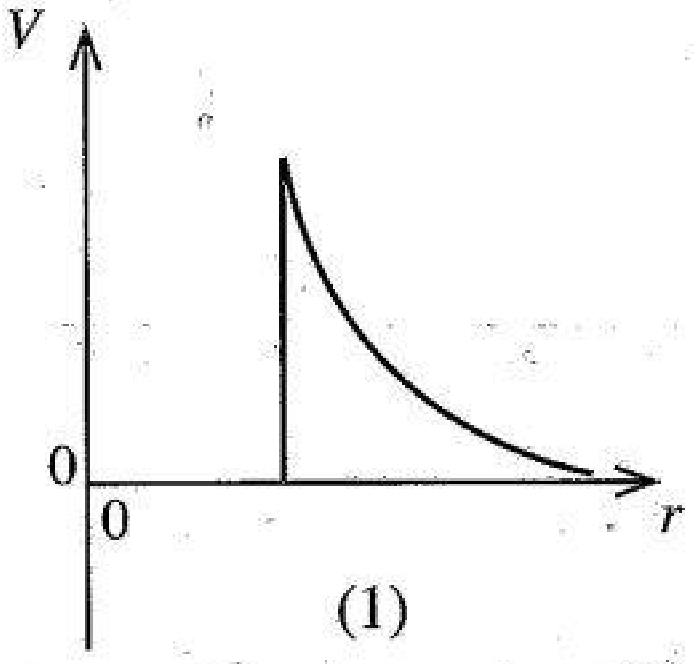

(1)

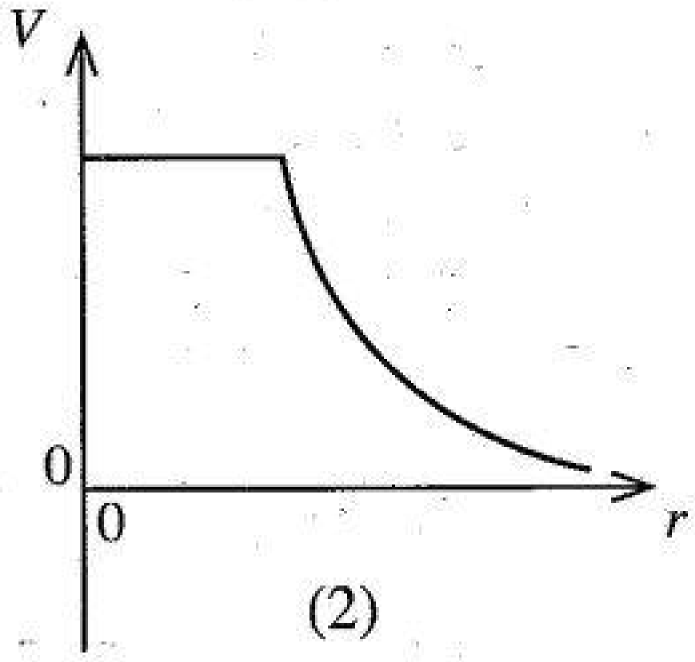

(2)

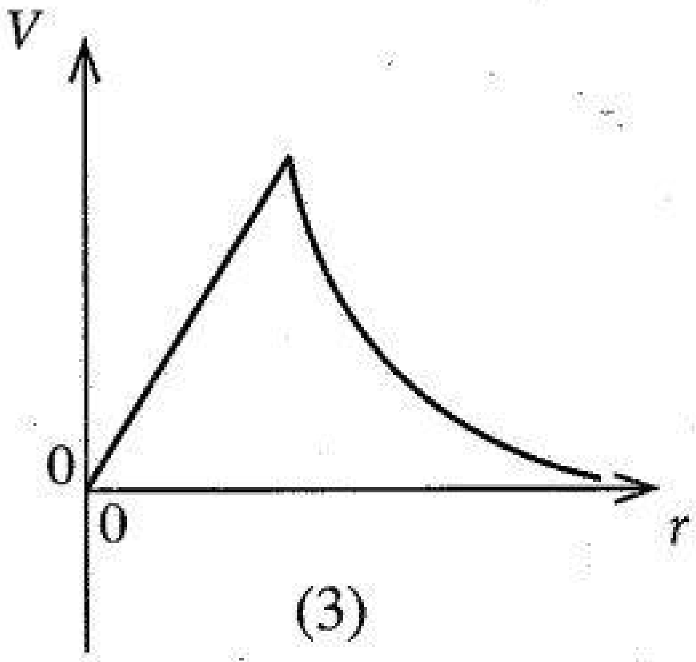

(3)

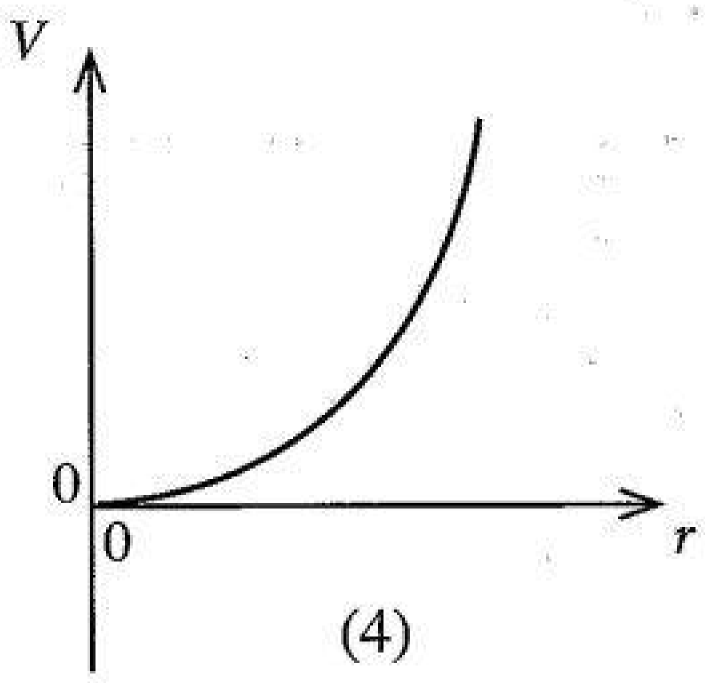

(4)

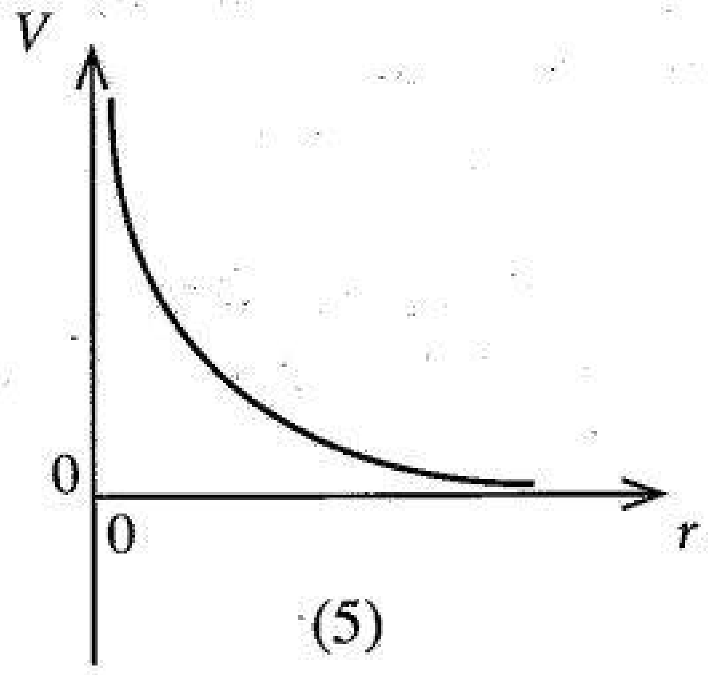

(5)

23. රූපයේ පෙන්වා ඇති පරිදි ඉතා පටු නළයක කෙළවර, අරය r වන සබන් බුබුලක් සාදා ඇත. පසුව බුබුලේ අරය $2r$ දක්වා ඉහළ නංවා ගැනීමට තවත් වාතය සමෝෂ්ණ ලෙස බුබුල තුළට පිඹින ලදී.

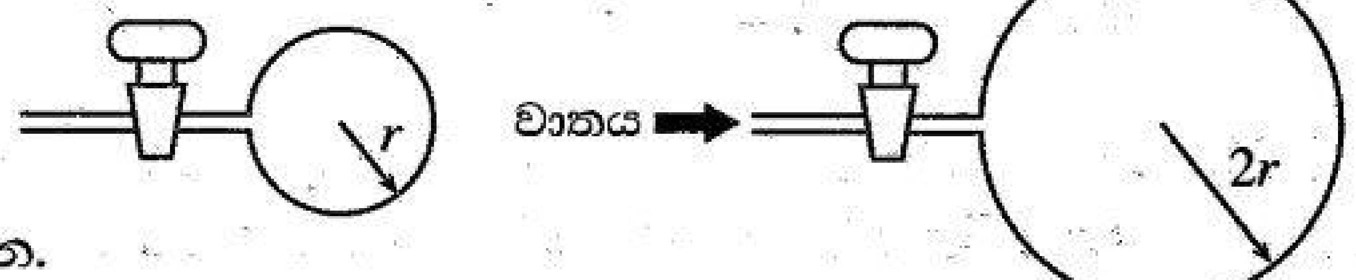

පහත ප්‍රකාශ සලකා බලන්න.

(A) බුබුල තුළ පීඩනය වැඩි වේ.
(B) බුබුලේ පෘෂ්ඨීක විභව ශක්තිය හතර ගුණයකින් වැඩි වේ.
(C) බුබුලේ පරිමාව හතර ගුණයකින් වැඩි වේ.

ඉහත ප්‍රකාශ අතුරෙන්,

(1) (A) පමණක් සත්‍ය වේ.
(2) (B) පමණක් සත්‍ය වේ.
(3) (A) සහ (B) පමණක් සත්‍ය වේ.
(4) (B) සහ (C) පමණක් සත්‍ය වේ.
(5) (A), (B) සහ (C) සියල්ලම සත්‍ය වේ.

24. නියත උෂ්ණත්වයක පවත්වා ගනිමින් ඒකාකාර ලෝහ කම්බියක් හරහා I ධාරාවක් ගලයි. පහත දැක්වෙන කුමන ප්‍රස්තාරය කම්බියේ I ධාරාව සමග කම්බියේ ක්ෂමතා උත්සර්ජනය P හි විචලනය වඩාත්ම හොඳින් නිරූපණය කරයි ද?

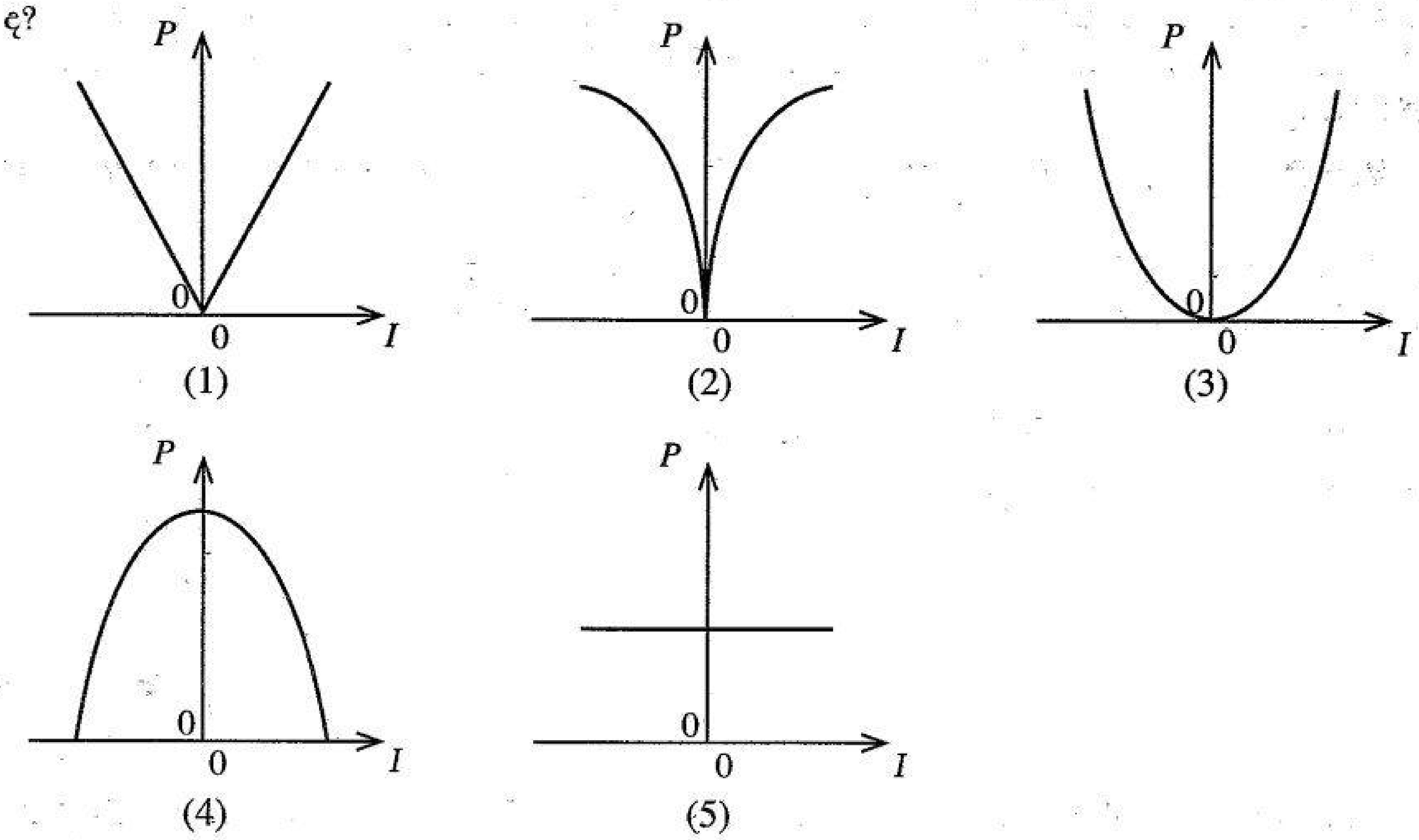

25. ස්පර්ශව පවතින තුනී වීදුරු කාච දෙකක සංයුක්ත බලය +3D (ඩයොප්ටර) වේ. එක් කාචයක් උත්තල සහ එහි නාභීය දුර 20 cm වේ නම් අනෙක් කාචයේ වර්ගය සහ නාභීය දුර කුමක් ද?

(1) උත්තල, 50 cm
(2) අවතල, 50 cm
(3) උත්තල, 12·5 cm
(4) අවතල, 12·5 cm
(5) අවතල, 10 cm

26. රූපයේ පෙන්වා ඇති AB විභවමාන කම්බියේ දිග 100 cm වන අතර ප්‍රතිරෝධය 10 Ω වේ. එය R ප්‍රතිරෝධයක් සහ අභ්‍යන්තර ප්‍රතිරෝධය නොගිණිය හැකි වි.ගා.බ. 2 V වූ කෝෂයක් සමග ශ්‍රේණිගතව සම්බන්ධ කොට ඇත. කුඩා 10 mV වි.ගා.බ.යක් සහිත ප්‍රභවයක් සඳහා සංතුලන දිග 40 cm වන බව සොයා ගන්නා ලදී. R හි අගය කොපමණ ද?

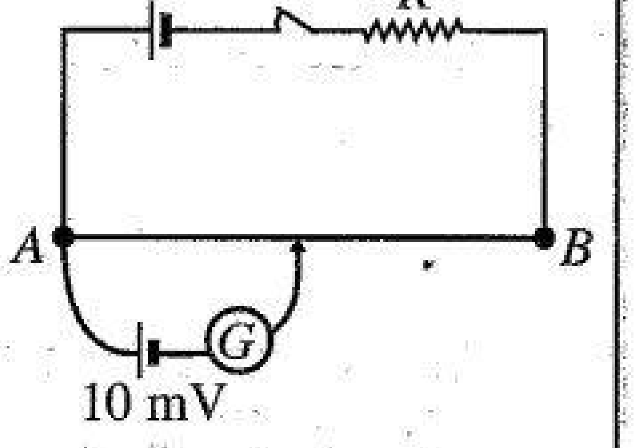

(1) 790 Ω
(2) 800 Ω
(3) 900 Ω
(4) 1000 Ω
(5) 1500 Ω

27. විකිරණශීලී $^{235}_{92}\mathrm{U}$, $^{231}_{91}\mathrm{Pa}$ බවට ක්ෂය වීමේදී පහත සඳහන් කුමන අංශු විමෝචනය වේ ද?

(1) එක් ඇල්ෆා අංශුවක් සහ එක් ඉලෙක්ට්‍රෝනයක්
(2) එක් ප්‍රෝටෝනයක් සහ නියුට්‍රෝන හතරක්
(3) එක් ඇල්ෆා අංශුවක් සහ එක් පොසිට්‍රෝනයක්
(4) එක් ඇල්ෆා අංශුවක් සහ එක් නියුට්‍රෝනයක්
(5) එක් ඇල්ෆා අංශුවක් සහ පොසිට්‍රෝන දෙකක්

Paper lk

28. පරිමාව $75\ m^3$ වන සංවෘත කාමරයක් තුළ වාතයේ නිරපේක්ෂ ආර්ද්‍රතාවය $0{\cdot}04\ kg\ m^{-3}$ වන අතර සාපේක්ෂ ආර්ද්‍රතාවය 75% වේ. එම උෂ්ණත්වයේදීම, කාමරය ජල වාෂ්පවලින් සන්තෘප්ත කිරීමට නම් කාමරයට කොපමණ අමතර ජල වාෂ්ප ස්කන්ධයක් එකතු කළ යුතු ද?

(1) $0{\cdot}5\ kg$ (2) $0{\cdot}75\ kg$ (3) $1{\cdot}0\ kg$ (4) $1{\cdot}25\ kg$ (5) $1{\cdot}5\ kg$

29. ආරම්භයේ අනන්ත දුරකින් පිහිටි ලක්ෂ්‍යායීය ආරෝපණ තුනක් සමපාද ත්‍රිකෝණයක ශීර්ෂ කරා ගෙන එන ලදී. ඒවායින් ආරෝපණ දෙකක ආරෝපණය $+q$ බැගින් වේ. ත්‍රිකෝණයේ ශීර්ෂවලට ආරෝපණ තුන ගෙන ඒමේදී විද්‍යුත් ක්ෂේත්‍රය මගින් සිදු කරන ලද සම්පූර්ණ කාර්යය ශූන්‍ය වීමට නම් තෙවන ආරෝපණයේ අගය කුමක් විය යුතු ද?

(1) $-\dfrac{q}{4}$ (2) $-\dfrac{q}{2}$ (3) $-q$ (4) $-2q$ (5) $-4q$

30. ඝනත්වය β වූ ද්‍රව්‍යයකින් සැදුනු කුඩා ඝන ගෝලයක් ටැංකියක ජල මතුපිටට පහළින් H ගැඹුරක සිට නිසලතාවයෙන් මුදා හරී. ජලයේ ඝනත්වය $\rho\ (\rho > \beta)$ වේ. ගෝලය ජල මතුපිටේ සිට ඉහළ යන උපරිම උස කුමක් ද? සියලු දුස්ස්‍රාවී බල සහ ජලයේ පෘෂ්ඨික ආතතිය නොසලකා හරින්න.

(1) $\dfrac{\rho}{\beta}H$ (2) $\dfrac{\beta}{\rho}H$ (3) $\left(1+\dfrac{\rho}{\beta}\right)H$ (4) $\left(1-\dfrac{\beta}{\rho}\right)H$ (5) $\left(\dfrac{\rho}{\beta}-1\right)H$

31. A සහ B යන ඝන ගෝල දෙකක් සර්වසම පෘෂ්ඨීය ගුණ ඇති එකම ද්‍රව්‍යයකින් සාදා ඇත. A ගෝලයේ විෂ්කම්භය B ගෝලයේ විෂ්කම්භයෙන් හරි අඩකි. ඒවා එකම උෂ්ණත්වයකට රත් කර පසුව සමාන පරිසර තත්ව යටතේ සිසිල්වීමට ඉඩ හරිනු ලැබේ. A සහ B හි ආරම්භක සිසිලන ශීඝ්‍රතා පිළිවෙළින් R_A සහ R_B වේ. පහත සඳහන් කුමක් සත්‍ය වේ ද?

(1) $R_A = R_B$ (2) $R_A = \dfrac{1}{2}R_B$ (3) $R_A = \dfrac{1}{4}R_B$ (4) $R_A = 2R_B$ (5) $R_A = 4R_B$

32. පරිපථ රූප සටහනෙහි පෙන්වා ඇති ට්‍රාන්සිස්ටරය ක්‍රියාකාරී කලාපයේ ක්‍රියාත්මක වේ. V_{CE} හි ආසන්න අගය කොපමණ ද? $V_{BE} = 0{\cdot}6\ V$ යැයි උපකල්පනය කරන්න.

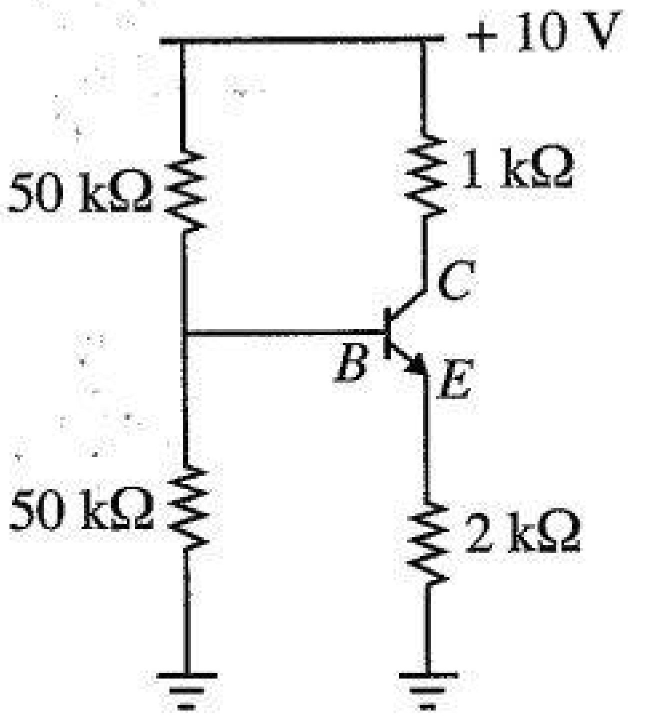

(1) $1{\cdot}6\ V$ (2) $3{\cdot}4\ V$ (3) $4{\cdot}6\ V$
(4) $5{\cdot}2\ V$ (5) $7{\cdot}4\ V$

33. $30\ °C$ පවතින ජලය $100\ g$ ක ස්කන්ධයක් සහ $-10\ °C$ පවතින අයිස් $100\ g$ ක ස්කන්ධයක් පරිවරණය කරන ලද භාජනයක, පරිසරය සමග තාප හුවමාරුවක් නොවන පරිදි මිශ්‍ර කරන ලදී. අයිස් සහ ජලයේ විශිෂ්ට තාප ධාරිතා පිළිවෙළින් $2\times10^3\ J\,kg^{-1}K^{-1}$, $4\times10^3\ J\,kg^{-1}K^{-1}$ සහ අයිස්වල විලයනයේ විශිෂ්ට ගුප්ත තාපය $3\times10^5\ J\,kg^{-1}$ බව උපකල්පනය කරන්න. මිශ්‍රණයේ සමතුලිත උෂ්ණත්වය කොපමණ ද?

(1) $5\ °C$ (2) $0\ °C$ (3) $-5\ °C$ (4) $-10\ °C$ (5) $-25\ °C$

34. රූපයේ දැක්වෙන ආකාරයට සමාන්තරගත ප්‍රතිරෝධක කට්ටලයක් සහ ශ්‍රේණිගත ප්‍රතිරෝධක කට්ටලයක් සම්බන්ධ කර ඇත. ප්‍රතිරෝධකවල ප්‍රතිරෝධ අගයන් සමාන හෝ සමාන නොවිය හැක. පහත කුමන ප්‍රකාශය **සැමවිටම** සත්‍ය ද?

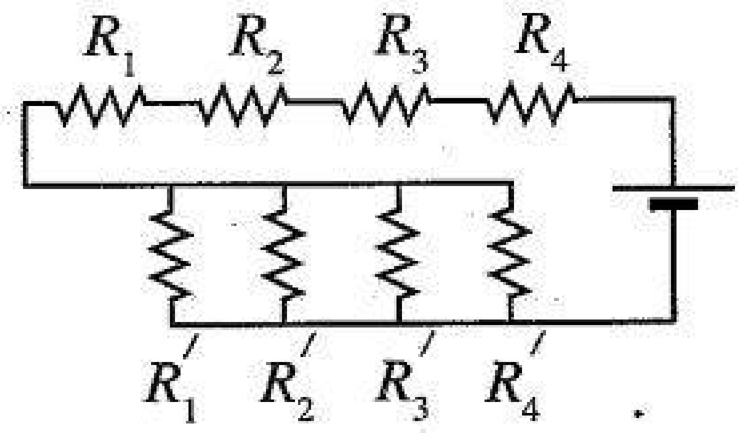

(1) සමාන්තරගත ප්‍රතිරෝධක කට්ටලයේ එක් එක් ප්‍රතිරෝධකය හරහා ගලන ධාරාව එකම වේ.
(2) ශ්‍රේණිගත ප්‍රතිරෝධක කට්ටලයේ එක් එක් ප්‍රතිරෝධකය හරහා වෝල්ටීයතා බෑස්ම එකම වේ.
(3) ශ්‍රේණිගත ප්‍රතිරෝධක කට්ටලයේ ඕනෑම තනි ප්‍රතිරෝධකයක ප්‍රතිරෝධ අගයට වඩා සමස්ත ජාලයේ මුළු ප්‍රතිරෝධය වැඩි වේ.
(4) සමස්ත ජාලයේ මුළු ප්‍රතිරෝධය සමාන්තරගත ප්‍රතිරෝධක කට්ටලයේ විශාලතම ප්‍රතිරෝධයට වඩා අඩු ය.
(5) සමස්ත ජාලයේ මුළු ප්‍රතිරෝධය ජාලයේ ඕනෑම තනි ප්‍රතිරෝධකයක ප්‍රතිරෝධයට වඩා අඩු ය.

Paper .lk

35. එක් ඉලෙක්ට්‍රෝනයක් ඒකාකාර විද්‍යුත් ක්ෂේත්‍රයකට (E) ප්‍රතිවිරුද්ධව චලනය වන අතර තවත් ඉලෙක්ට්‍රෝනයක් ඒකාකාර චුම්බක ක්ෂේත්‍රයකට (B) ලම්බකව චලනය වන අයුරු (1) සහ (2) රූපවල දැක්වේ. එක් එක් අවස්ථාව සඳහා ඉලෙක්ට්‍රෝනවල ඩි බ්‍රෝග්ලි තරංග ආයාමය පිළිවෙළින්,

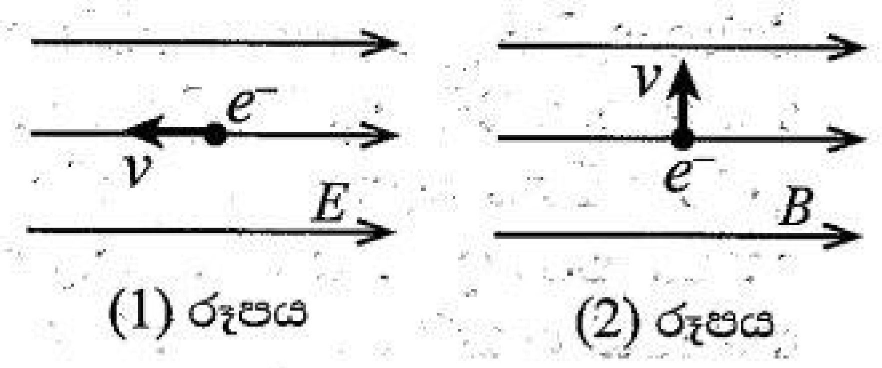

(1) වැඩිවේ, වැඩිවේ.
(2) වැඩිවේ, අඩුවේ.
(3) අඩුවේ, වෙනස් නොවේ.
(4) අඩුවේ, අඩුවේ.
(5) වැඩිවේ, වෙනස් නොවේ.

36. අරය 2 mm වූ ගෝලාකාර ජල බිඳිත්තක් වාතය හරහා 8 cm s^{-1} ක ආන්ත ප්‍රවේගයකින් පහළට වැටේ. එවැනි සර්වසම ජල බිඳිති අටක (8) පරිමාවක් ඇති ගෝලාකාර ජල බිඳුවක් වාතය හරහා වැටෙන ආන්ත ප්‍රවේගය කොපමණ ද?

(1) 8 cm s^{-1} (2) 16 cm s^{-1} (3) 24 cm s^{-1} (4) 32 cm s^{-1} (5) 64 cm s^{-1}

37. සෘජුකෝණාස්‍රාකාර සමද්විපාද වීදුරු ප්‍රිස්මයක පතුල රූපයේ පෙන්වා ඇති පරිදි ද්‍රව පෘෂ්ඨයක් යන්තමින් ස්පර්ශ කරයි. ද්‍රව මතුපිටට සමාන්තරව ඒකවර්ණ ආලෝක කිරණයක් ප්‍රිස්මයට ඇතුළු වී වීදුරු සහ ද්‍රව අතුරු මුහුණත ඔස්සේ ගමන් කරයි. ද්‍රවයේ වර්තනාංකය කොපමණ ද?

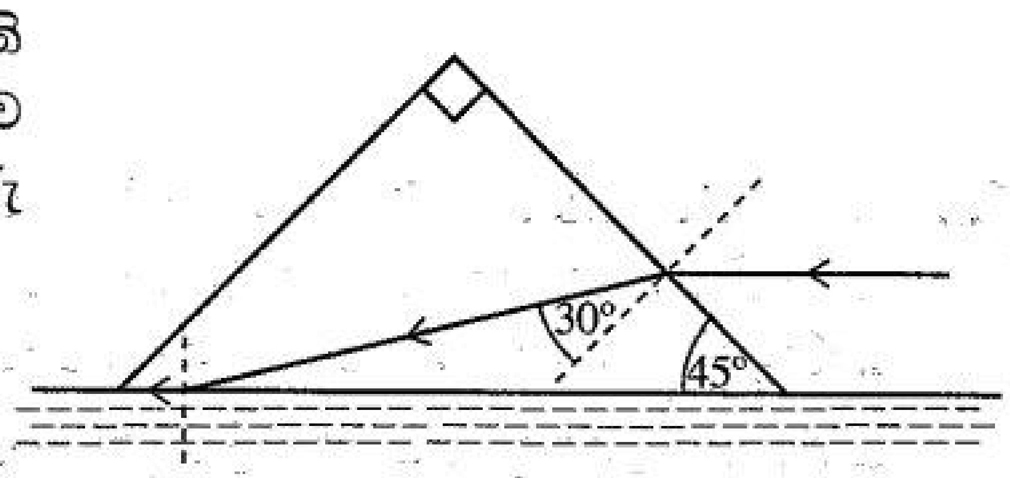

(1) $\sqrt{2}$ (2) $\sqrt{2}\sin 75^\circ$ (3) $\sqrt{2}\sin 60^\circ$

(4) $\dfrac{2}{\sin 75^\circ}$ (5) $\dfrac{2}{\sin 60^\circ}$

38. විශාල හරස්කඩ වර්ගඵලයක් සහිත ජල ටැංකියක් උස h වන ආධාරකයක් මත තබා ඇත. ටැංකියේ පතුලට සමීපව ඇති කුඩා සිදුරකින් නිකුත් වන තිරස් ජල ධාරාවක් රූපයේ පෙන්වා ඇති පරිදි ටැංකියේ කෙළවරක සිට d තිරස් දුරකින් පොළොවේ වැදේ. ටැංකියේ පවතින ජලයේ උස (y) කුමක් ද?

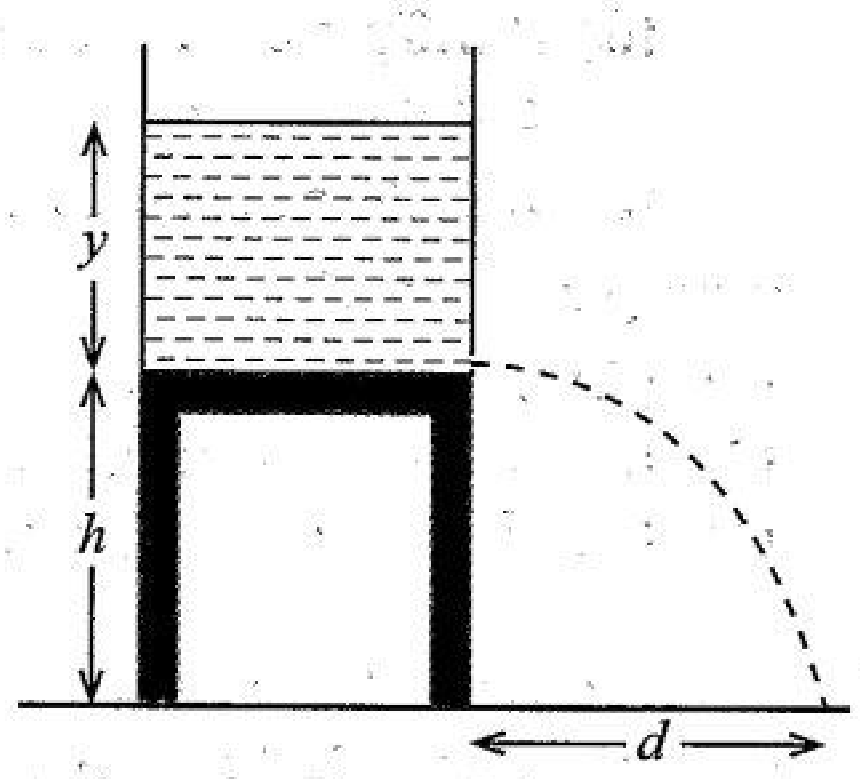

(1) $\dfrac{d^2}{h}$ (2) $\dfrac{d^2}{2h}$ (3) $\dfrac{d^2}{4h}$

(4) $\dfrac{2d^2}{h}$ (5) $\dfrac{4d^2}{h}$

39. පිළිවෙළින් ස්කන්ධ m_1, m_2 සහ ආරෝපණ $q, 2q$ වූ A සහ B ආරෝපිත අංශු දෙකක් ඒකාකාර චුම්බක ක්ෂේත්‍රයකට ලම්බකව රූපයේ දැක්වෙන පරිදි අරයයන් පිළිවෙළින් $r, 2r$ වූ වෘත්තාකාර මාර්ගවල ගමන් කරයි. A සහ B අංශුවල වේග පිළිවෙළින් v_1, v_2 නම්, $\dfrac{m_2v_2}{m_1v_1}$ අනුපාතයේ අගය කොපමණ ද?

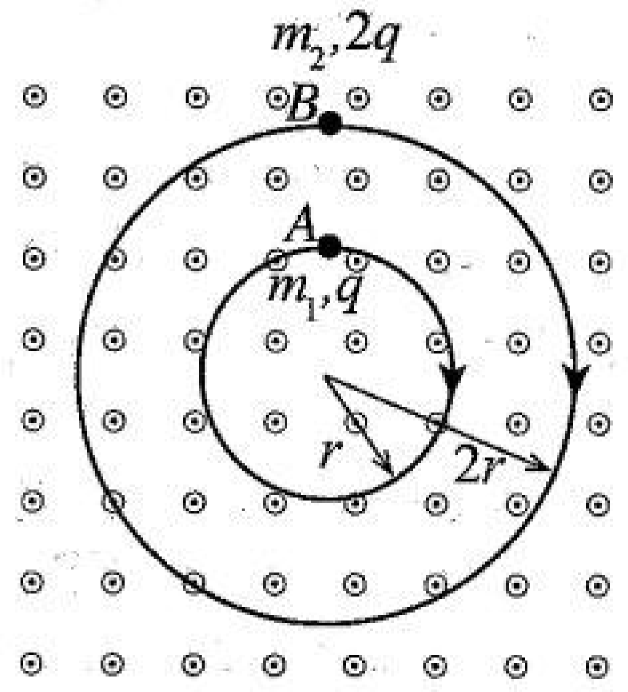

(1) 1 (2) $\sqrt{2}$ (3) 2

(4) 3 (5) 4

40. A, B සහ C ප්‍රදාන තුනක් සහිත පෙන්වා ඇති තාර්කික පරිපථය සලකා බලන්න. පරිපථයේ F ප්‍රතිදානය වඩාත්ම හොඳින් නිරූපණය කරන බූලියානු ප්‍රකාශනය කුමක් ද?

(1) $F = \overline{B}A + BC$ (2) $F = \overline{B}A + \overline{B}C$

(3) $F = BA + \overline{B}C$ (4) $F = BA + BC$

(5) $F = \overline{B}A + B\overline{C}$

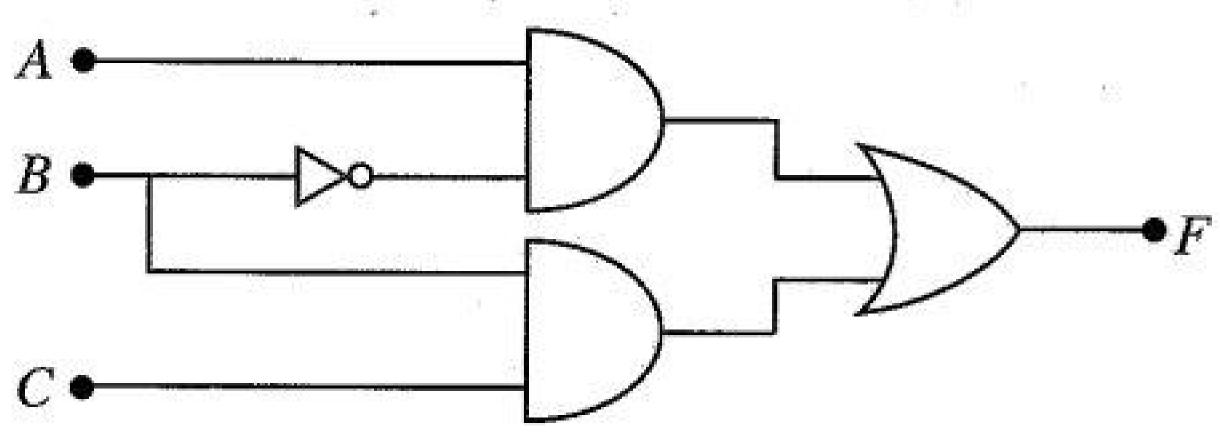

Paper .lk

41. රූපයේ පෙන්වා ඇති පරිදි ස්කන්ධය m වූ ලෝහමය බෝලයක් දිග $2{\cdot}0\,\mathrm{m}$ බැගින් වූ සැහැල්ලු කම්බි දෙකකින් සිරස් දණ්ඩකට සම්බන්ධ කර ඇත. කම්බි තදින් ඇදී තිබෙන පරිදි $2{\cdot}0\,\mathrm{m}$ පරතරයකින් දණ්ඩට දෘඪව සවිකර ඇත. ඇටවුම නියත කෝණික ප්‍රවේගයකින් දණ්ඩේ අක්ෂය වටා භ්‍රමණය වේ. පහළ කම්බියේ ආතතිය (T) මෙන් ඉහළ කම්බියේ ආතතිය දෙගුණයකි ($2T$). බෝලයේ කෝණික ප්‍රවේගය ($\mathrm{rad\,s^{-1}}$) කොපමණ ද?

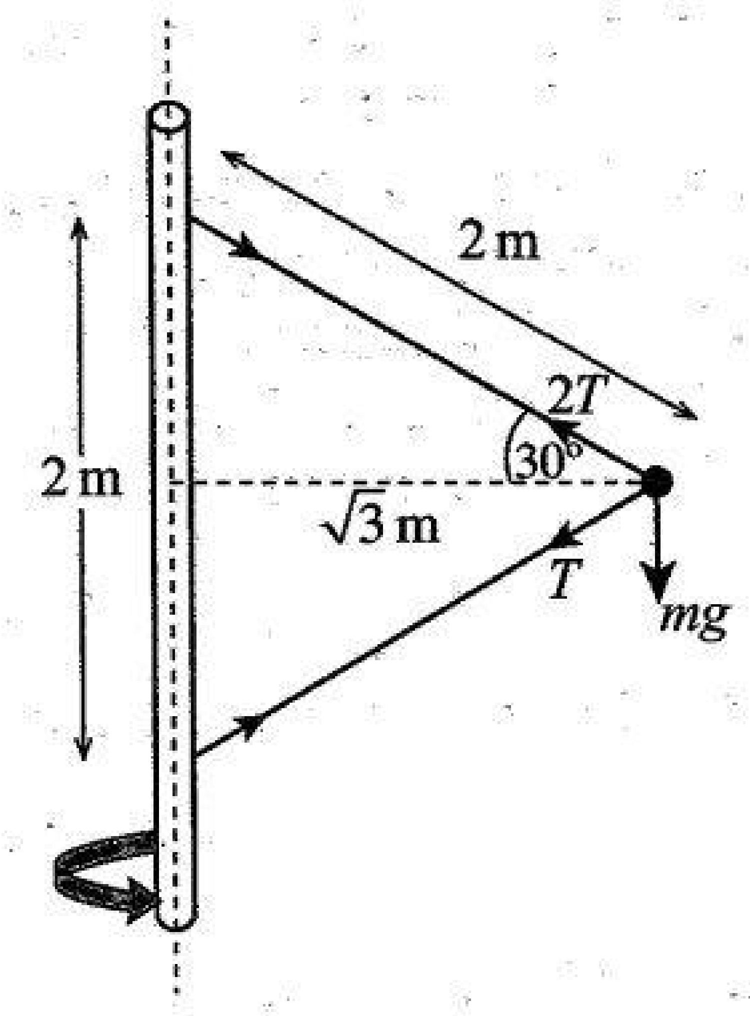

(1) $\sqrt{\frac{g}{3}}$ (2) $\sqrt{\frac{3}{2}g}$ (3) $\sqrt{3g}$

(4) $3\sqrt{g}$ (5) $5\sqrt{g}$

42. X සහ Y සර්වසම ධාරිත්‍රක දෙකක් රූපයේ පෙන්වා ඇති පරිදි K විවෘත ස්විච්චියක් සහිත කම්බියක් මගින් සම්බන්ධ කර ඇත. ආරම්භයේදී X ධාරිත්‍රකයට q ආරෝපණයක් ලබා දෙන අතර Y අනාරෝපිතව පවතී. ස්විච්චිය වැසූ පසු ධාරිත්‍රක පිළිබඳ කර ඇති පහත ප්‍රකාශ සලකා බලන්න.

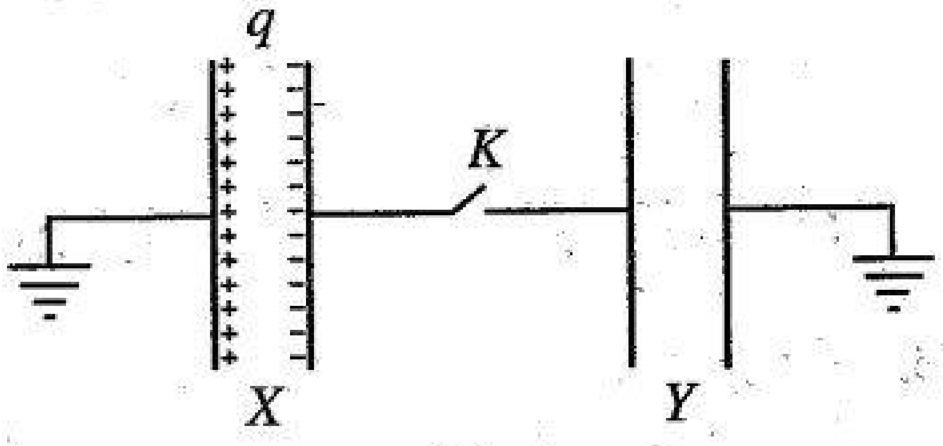

(A) X ධාරිත්‍රකයේ ආරෝපණය $\frac{q}{2}$ දක්වා අඩුවේ.

(B) X ධාරිත්‍රකය හරහා වෝල්ටීයතාව එහි ආරම්භක අගයෙන් වෙනස් නොවේ.

(C) X ධාරිත්‍රකයේ ගබඩා වී ඇති ශක්තිය ආරම්භක අගයෙන් හරි අඩකට අඩුවේ.

ඉහත ප්‍රකාශ අතුරෙන්,

(1) (A) පමණක් සත්‍ය වේ. (2) (B) පමණක් සත්‍ය වේ.
(3) (A) සහ (C) පමණක් සත්‍ය වේ. (4) (B) සහ (C) පමණක් සත්‍ය වේ.
(5) (A), (B) සහ (C) සියල්ලම සත්‍ය වේ.

43. තිරසට ආනතිය θ වූ ආනත තලයක ඉහළ අර්ධය සුමට වන අතර පහළ අර්ධය රළු වේ. තලයේ මුදුනේ සිට නිසලතාවයෙන් ගමන් අරඹන කුට්ටියක් පහළට ලිස්සා ගොස් තලය පාමුලදී නැවත නිසල වේ. තලයේ පහළ අර්ධය සහ කුට්ටිය අතර ගතික ඝර්ෂණ සංගුණකය μ දෙනු ලබන්නේ,

(1) $\mu = 2\tan\theta$ (2) $\mu = \cos\theta$ (3) $\mu = \tan\theta$ (4) $\mu = 2\sin\theta$ (5) $\mu = 3\tan\theta$

44. පෘථිවිය වටා වෘත්තාකාර පථයක ගමන් කරන චන්ද්‍රිකාවක චාලක ශක්තිය, ගුරුත්වාකර්ෂණ විභව ශක්තිය සහ මුළු ශක්තිය පිළිවෙළින් K, V සහ E මගින් දෙනු ලබයි. පහත කුමන සම්බන්ධතාවය **සත්‍ය** වේ ද?

(1) $E = -K$ (2) $V = -K$ (3) $V = E$ (4) $K = -2E$ (5) $K = V$

45. පළල a සහ දිග b වූ $ABCD$ සෘජුකෝණාස්‍රාකාර කම්බි පුඩුවක් රූපයේ පෙන්වා ඇති පරිදි ස්ථාවර I ධාරාවක් රැගෙන යන දිගු සෘජු කම්බියක් සමග ඒකතලව තබා ඇත. පුඩුව දකුණට චලනය කරන විට කම්බිය සහ පුඩුවේ AD පැත්ත අතර ඇති දුර r වන අවස්ථාවේ පුඩුවේ ප්‍රේරිත ධාරාව i වේ. පුඩුව මත ඇති සඵල චුම්බක බලයේ විශාලත්වය කුමක් ද?

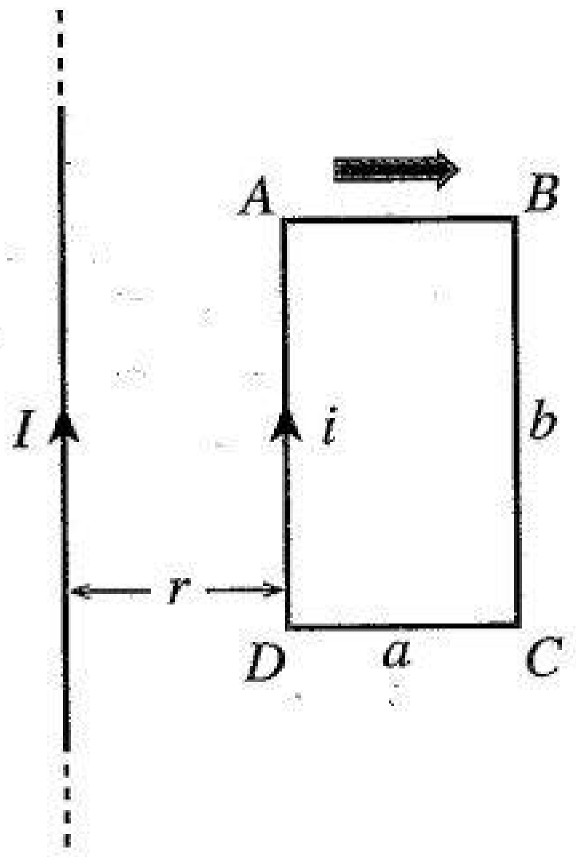

(1) $\frac{\mu_0 Ii}{2\pi}\frac{b}{a}$ (2) $\frac{\mu_0 Ii}{2\pi}\frac{(r+a)}{r}$ (3) $\frac{\mu_0 Ii}{2\pi}\frac{r}{(r+a)}$

(4) $\frac{\mu_0 Ii}{2\pi}\frac{ab}{r(r+a)}$ (5) $\frac{\mu_0 Ii}{2\pi}\frac{r(r+a)}{ab}$

Paper .lk

46. රූපයේ පෙන්වා ඇති P-V සටහන මගින් පරිපූර්ණ වායුවක යම් $abca$ තාපගතික චක්‍රයක් විදහා දක්වයි. a ලක්ෂ්‍යයේදී වායුවේ උෂ්ණත්වය $327\,°C$ නම් c ලක්ෂ්‍යයේදී වායුවේ උෂ්ණත්වය කොපමණ ද?

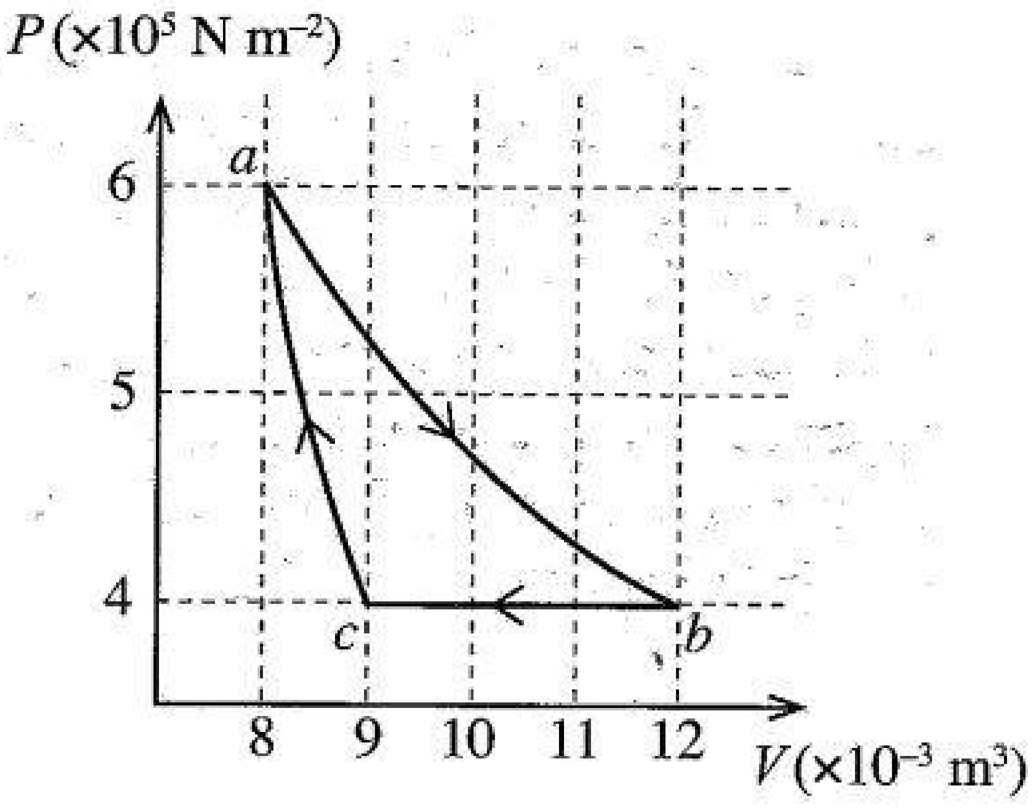

(1) 177 °C (2) 227 °C (3) 300 °C
(4) 327 °C (5) 450 °C

47. XY තඹ දණ්ඩේ දිග l වේ. දණ්ඩේ එක් අර්ධයක් හොඳින් අවුරා ඇති අතර ඉතිරි අර්ධය අවුරා නොමැත. X කෙළවර θ_1 උෂ්ණත්වයක පවත්වාගෙන ඇති අතර Y කෙළවර θ_2 උෂ්ණත්වයේ ඇත ($\theta_1 > \theta_2$). අනවරත අවස්ථාවට පත් වූ පසු කුමන ප්‍රස්තාරය මගින් දණ්ඩ ඔස්සේ උෂ්ණත්ව විචලනය වඩාත් හොඳින් නිරූපණය කරයි ද?

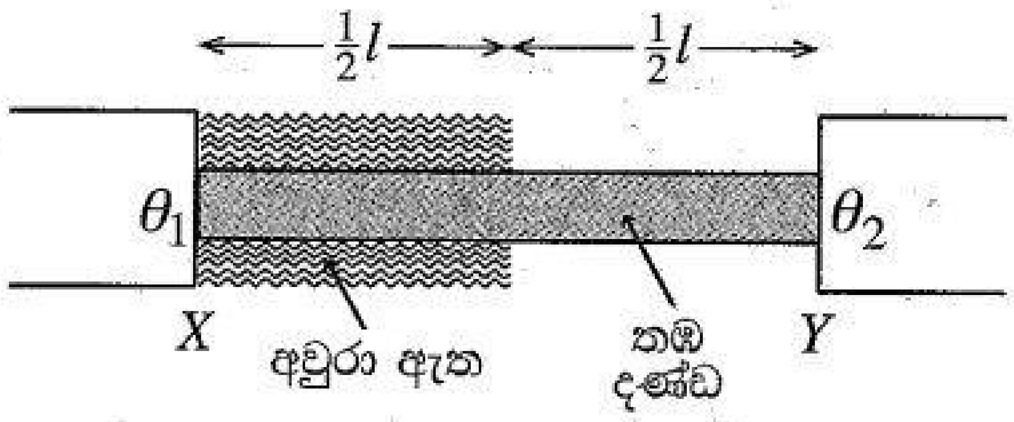

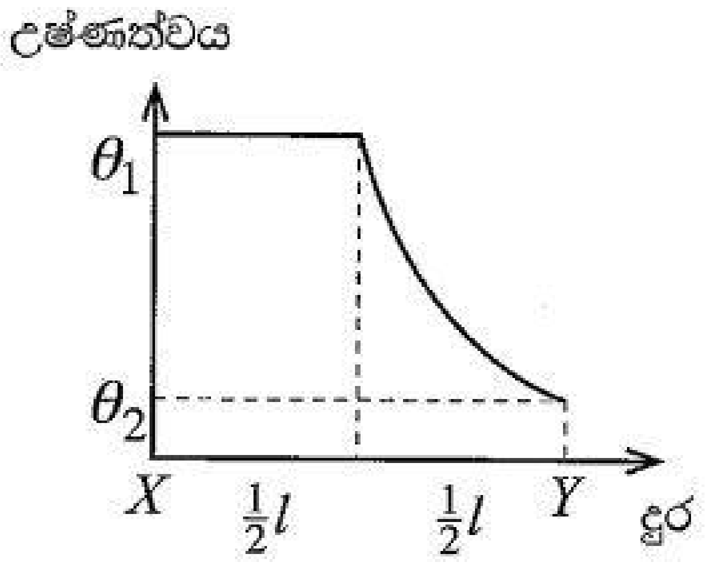

(1)

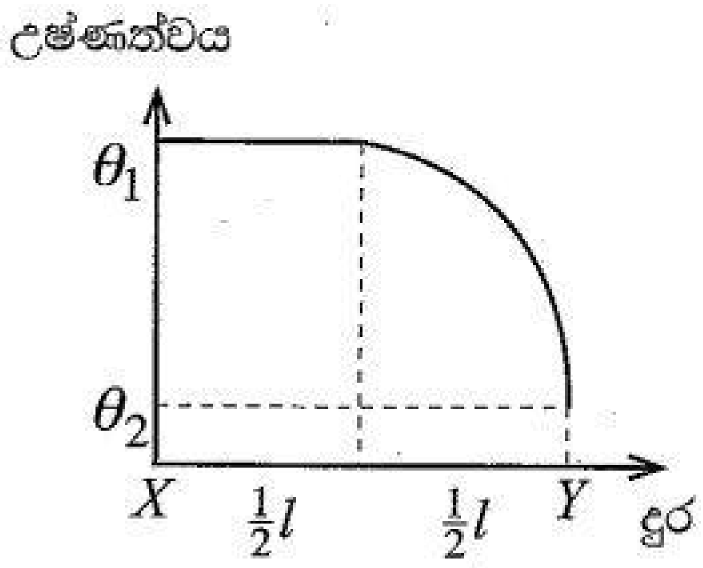

(2)

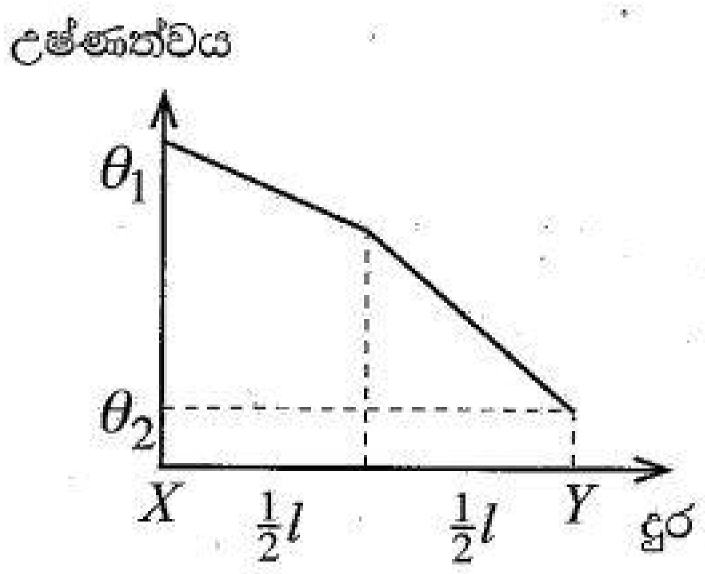

(3)

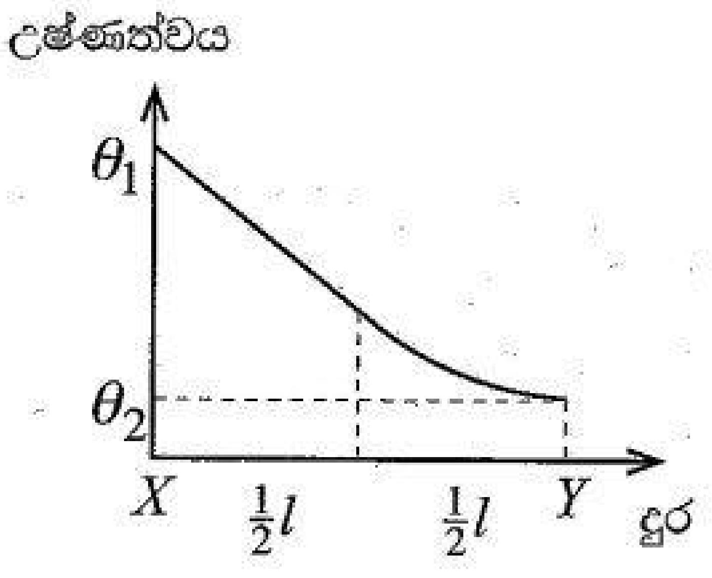

(4)

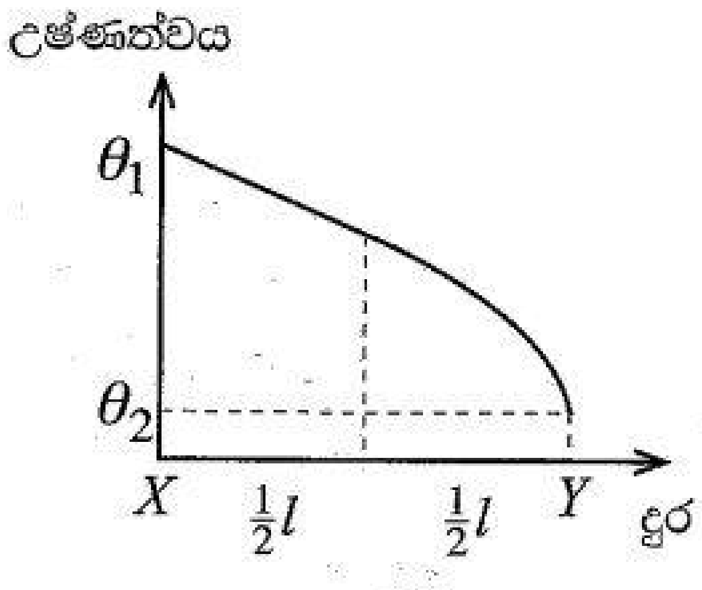

(5)

48. රූපයේ දැක්වෙන පරිදි ඇස පිහිටා ඇති විට නිරීක්ෂකයෙකුට බීකරයක බිත්තියට සවි කර ඇති තුනී ප්ලාස්ටික් තීරුවක ඉහළ කෙළවර දැකිය හැකි ය. තීරුවේ දිග h ද බීකරයේ විෂ්කම්භය $2h$ සහ බීකරයේ උස $3h$ වේ. ඉන්පසු $2h$ උසක් දක්වා පාරදෘශ්‍ය ද්‍රවයකින් බීකරය පුරවනු ලැබේ. දැන් නිරීක්ෂකයාට ඇසේ පිහිටීම වෙනස් නොකර තීරුවේ පහළ කෙළවර දැකිය හැක. ද්‍රවයේ වර්තනාංකය කොපමණ ද?

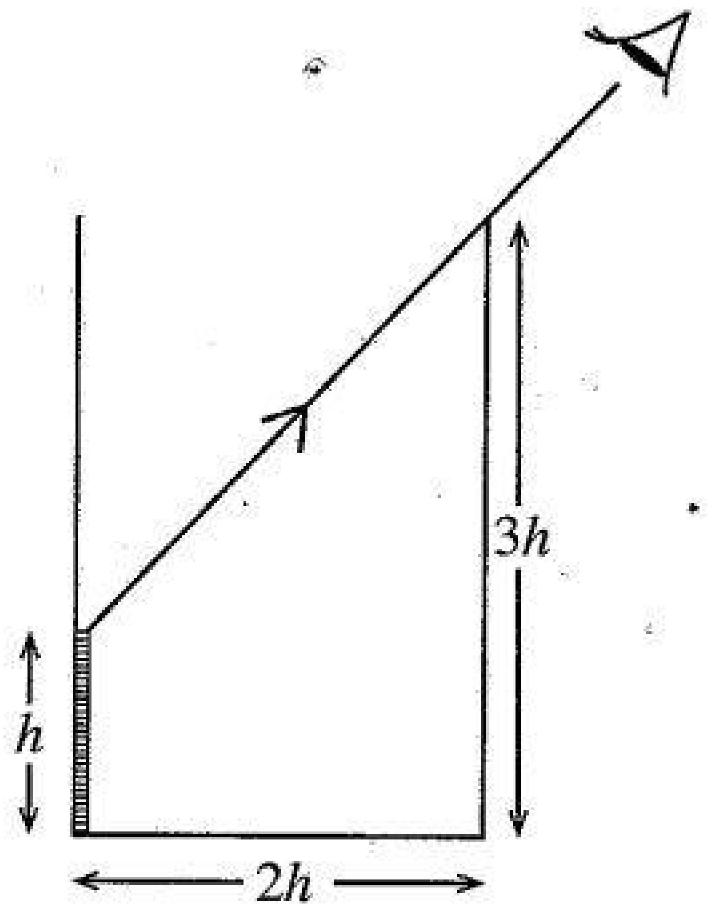

(1) $\frac{5}{2}$ (2) $\sqrt{\frac{5}{2}}$ (3) $\frac{3}{2}$

(4) $\frac{4}{3}$ (5) $\sqrt{\frac{3}{2}}$

Paper

49. රූපයේ පෙන්වා ඇති සැපයුම් වෝල්ටීයතාවය ±5 V වන කාරකාත්මක වර්ධක පරිපථය සලකා බලන්න. උච්චයේ සිට උච්චයට (peak-to-peak) වෝල්ටීයතා අගය 5 V (–2·5 V සිට +2·5 V පරාසයක ඇති) වන ත්‍රිකෝණාකාර ප්‍රත්‍යාවර්තක වෝල්ටීයතාවක් (V_{in}) කාරකාත්මක වර්ධකයේ අපවර්තන ප්‍රදානයට යොදනු ලබන අතර අපවර්තන නොවන ප්‍රදානයට +1·5 V වන නියත වෝල්ටීයතාවක් යොදනු ලැබේ. පහත කුමක් මගින් කාලය t සමග ප්‍රතිදාන වෝල්ටීයතාවෙහි (V_o) විචලනය වඩාත්ම හොඳින් නිරූපණය කරයි ද?

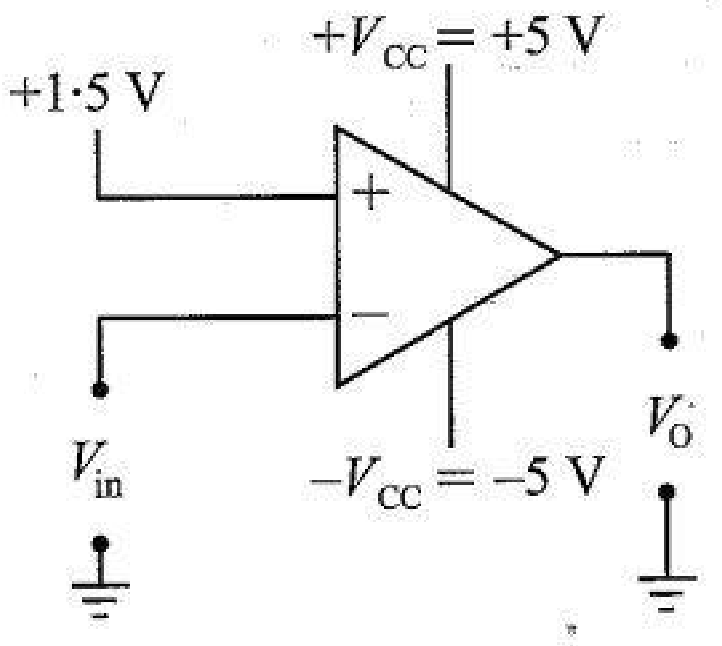

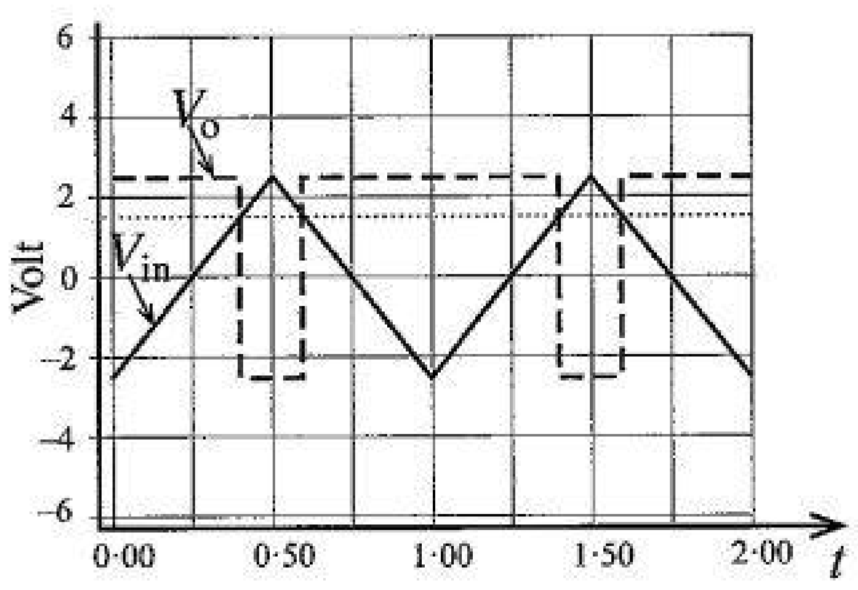

(1)

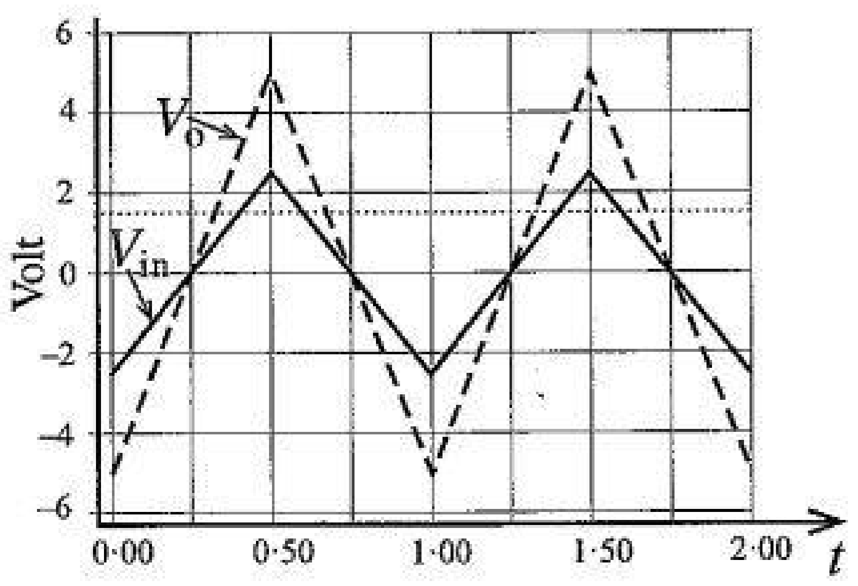

(2)

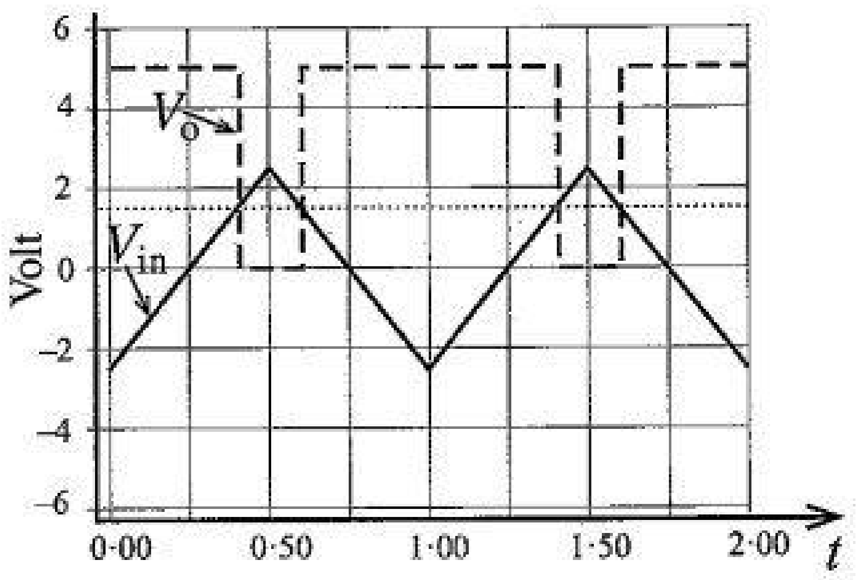

(3)

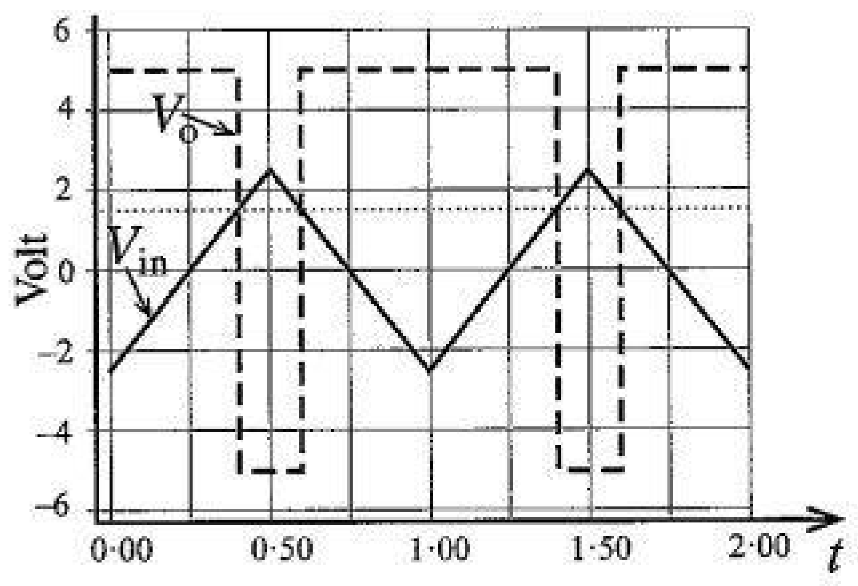

(4)

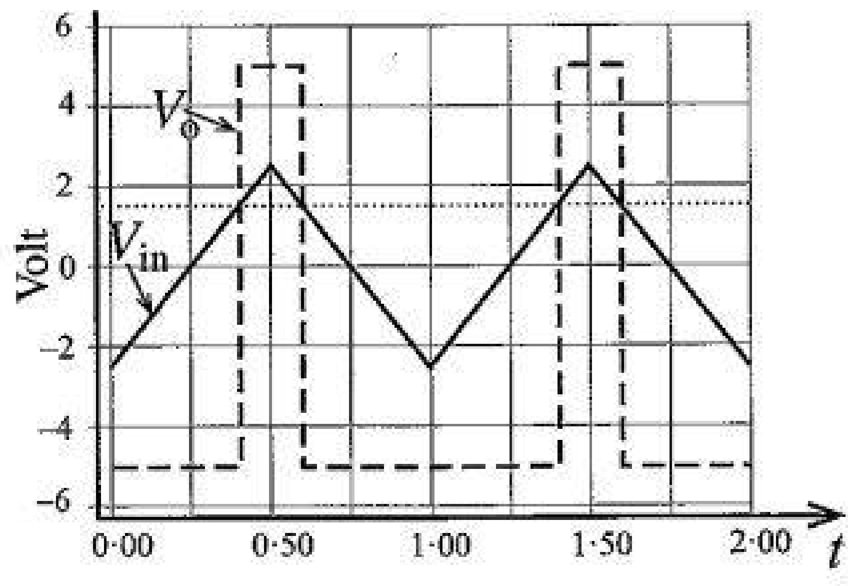

(5)

50. එක එකෙහි ස්කන්ධය m වන සර්වසම ඍජුකෝණාස්‍රාකාර සමද්විපාද කුඤ්ඤ දෙකක් රළු තිරස් පෘෂ්ඨයක් මත එකිනෙකට යාබදව තබා ඇත. රූපයේ දැක්වෙන පරිදි ස්කන්ධය M වූ ඝන සිලින්ඩරයක් කුඤ්ඤ මත සමතුලිතව තබා ඇත. සිලින්ඩරය සහ කුඤ්ඤ අතර ඝර්ෂණයක් නොමැති බව උපකල්පනය කරන්න. කුඤ්ඤ සහ තිරස් පෘෂ්ඨය අතර ස්ථිතික ඝර්ෂණ සංගුණකය μ වේ. කුඤ්ඤ ලිස්සායාමකින් තොරව සමතුලිත කළ හැකි M හි විශාලතම අගය කුමක් ද?

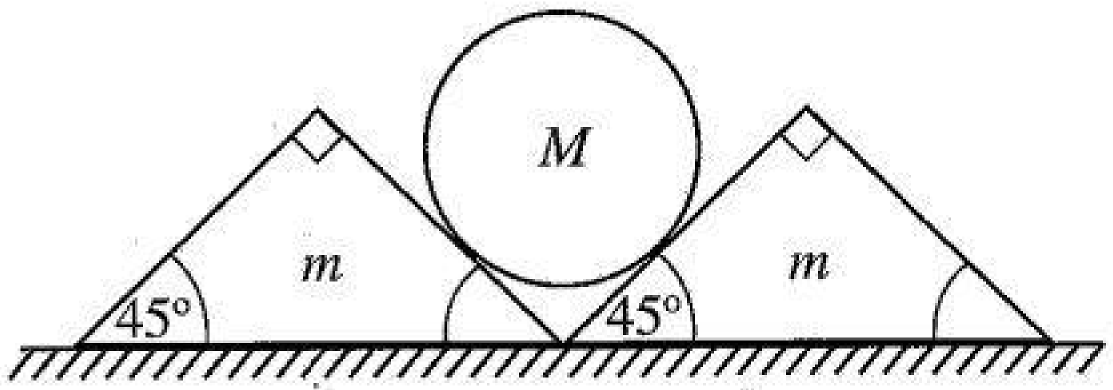

(1) $\frac{m}{\sqrt{2}}$ (2) $\frac{\mu m}{\sqrt{2}}$ (3) $\frac{\mu m}{1+\mu}$ (4) $\frac{\mu m}{1-\mu}$ (5) $\frac{2\mu m}{1-\mu}$

* * *

Paper .lk

සියලුම හිමිකම් ඇවිරිණි / முழுப் பதிப்புரிமையுடையது / All Rights Reserved]

ශ්‍රී ලංකා විභාග දෙපාර්තමේන්තුව ශ්‍රී ලංකා විභාග දෙපාර්තමේන්තුව ශ්‍රී ලංකා විභාග දෙපාර්තමේන්තුව ශ්‍රී ලංකා විභාග දෙපාර්තමේන්තුව
இலங்கைப் பரீட்சைத் திணைக்களம் இலங்கைப் பரீட்சைத் திணைக்களம் இலங்கைப் பரீட்சைத் திணைக்களம் இலங்கைப் பரீட்சைத் திணைக்களம்
Department of Examinations, Sri Lanka Department of Examinations, Sri Lanka Department of Examinations, Sri Lanka

ශ්‍රී ලංකා විභාග දෙපාර්තමේන්තුව
இலங்கைப் பரீட்சைத் திணைக்களம்
Department of Examinations, Sri Lanka

අධ්‍යයන පොදු සහතික පත්‍ර (උසස් පෙළ) විභාගය, 2024
கல்விப் பொதுத் தராதரப் பத்திர (உயர் தர)ப் பரீட்சை, 2024
General Certificate of Education (Adv. Level) Examination, 2024

භෞතික විද්‍යාව II
பௌதிகவியல் II
Physics II

01 S II

පැය තුනයි
மூன்று மணித்தியாலம்
Three hours

අමතර කියවීම් කාලය - මිනිත්තු 10 යි
மேலதிக வாசிப்பு நேரம் - 10 நிமிடங்கள்
Additional Reading Time - 10 minutes

අමතර කියවීම් කාලය ප්‍රශ්න පත්‍රය කියවා ප්‍රශ්න තෝරා ගැනීමටත් පිළිතුරු ලිවීමේදී ප්‍රමුඛත්වය දෙන ප්‍රශ්න සංවිධානය කර ගැනීමටත් යොදාගන්න.

විභාග අංකය : ....

වැදගත් :

✳ මෙම ප්‍රශ්න පත්‍රය පිටු **16** කින් යුක්ත වේ.

✳ මෙම ප්‍රශ්න පත්‍රය **A** සහ **B** යන කොටස් **දෙකකින්** යුක්ත වේ. **කොටස් දෙකටම** නියමිත කාලය **පැය තුනකි.**

✳ ගණක යන්ත්‍ර භාවිතයට ඉඩ දෙනු **නොලැබේ.**

A කොටස - ව්‍යුහගත රචනා
(පිටු 2 - 8)

සියලුම ප්‍රශ්නවලට පිළිතුරු මෙම පත්‍රයේම සපයන්න. ඔබේ පිළිතුරු, ප්‍රශ්න පත්‍රයේ ඉඩ සලසා ඇති තැන්වල ලිවිය යුතු ය. මේ ඉඩ ප්‍රමාණය පිළිතුරු ලිවීමට ප්‍රමාණවත් බව ද දීර්ඝ පිළිතුරු බලාපොරොත්තු නොවන බව ද සලකන්න.

B කොටස - රචනා
(පිටු 9 - 16)

මෙම කොටස ප්‍රශ්න **හයකින්** සමන්විත වන අතර ප්‍රශ්න **හතරකට** පමණක් පිළිතුරු සැපයිය යුතුය. මේ සඳහා සපයනු ලබන කඩදාසි පාවිච්චි කරන්න.

✳ සම්පූර්ණ ප්‍රශ්න පත්‍රයට නියමිත කාලය අවසන් වූ පසු **A** සහ **B** කොටස් **එක් පිළිතුරු පත්‍රයක් වන සේ**, **A කොටස B කොටසට උඩින්** තිබෙන පරිදි අමුණා, විභාග ශාලාධිපතිට භාර දෙන්න.

✳ ප්‍රශ්න පත්‍රයේ **B කොටස පමණක්** විභාග ශාලාවෙන් පිටතට ගෙන යාමට ඔබට අවසර ඇත.

පරීක්ෂකවරුන්ගේ ප්‍රයෝජනය සඳහා පමණි

II පත්‍රය සඳහා

කොටස	ප්‍රශ්න අංක	ලැබූ ලකුණු
A	1	
	2	
	3	
	4	
B	5	
	6	
	7	
	8	
	9(A)	
	9(B)	
	10(A)	
	10(B)	
එකතුව	ඉලක්කමෙන්	
	අකුරෙන්	

සංකේත අංක

උත්තර පත්‍ර පරීක්ෂක 1	
උත්තර පත්‍ර පරීක්ෂක 2	
ලකුණු පරීක්ෂා කළේ	
අධීක්ෂණය කළේ	

Paper pahana.lk

[දෙවැනි පිටුව බලන්න.

මෙම තීරයේ කිසිවක් නොලියන්න

A කොටස – ව්‍යුහගත රචනා

ප්‍රශ්න **හතරටම** පිළිතුරු **මෙම පත්‍රයේම** සපයන්න.

($g = 10\,\text{m s}^{-2}$)

1. දිග 15 cm පමණ සහ ස්කන්ධය 200 mg පමණ වූ සිහින් ඒකාකාර කම්බියක ද්‍රව්‍යයේ ඝනත්වය නිර්ණය කිරීමට ඔබට නියමව ඇත. කම්බියේ විෂ්කම්භය මැනීම සඳහා (1) රූපයෙහි පෙන්වා ඇති මයික්‍රොමීටර ඉස්කුරුප්පු ආමානය ඔබට සපයා ඇත.

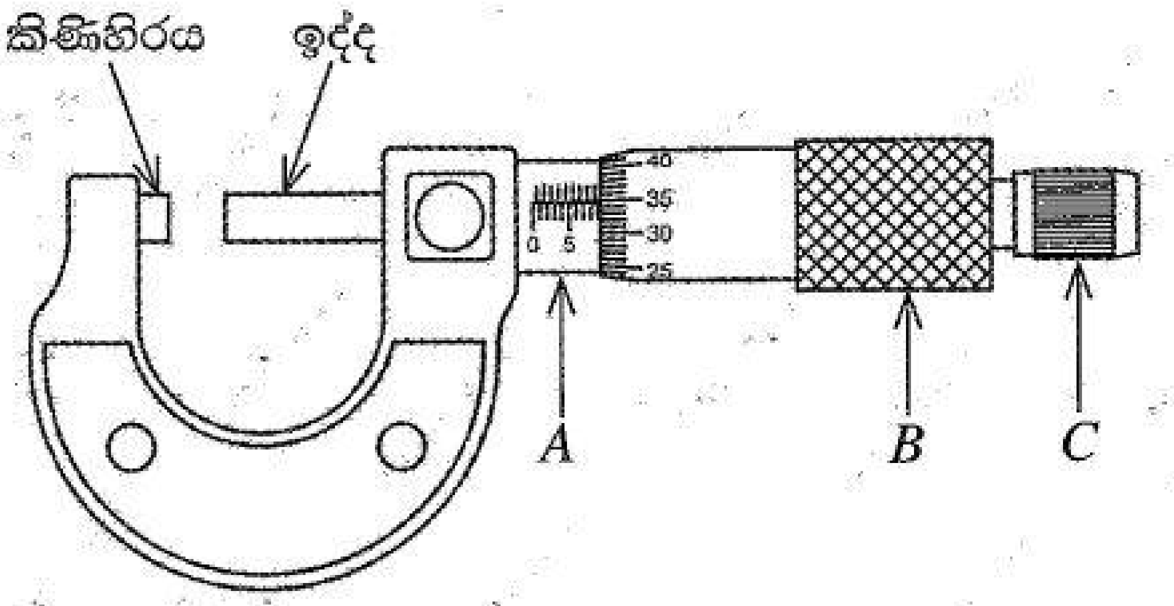

(1) රූපය

(*a*) මයික්‍රොමීටර ඉස්කුරුප්පු ආමානයේ *A*, *B* (පරිමාණ දෙක නොවේ) සහ *C* ලෙස සලකුණු කර ඇති **කොටස්** නම් කරන්න.

A: ....

B: ....

C: ....

(*b*) මයික්‍රොමීටර ඉස්කුරුප්පු ආමානයේ ප්‍රධාන පරිමාණය සාදා ඇත්තේ 1 mm ක් දෙකට බෙදීමෙනි. වෘත්තාකාර පරිමාණයේ සමාන බෙදීම් 50ක් ඇත. *B* එක් වටයක් කරකැවීමේදී ප්‍රධාන පරිමාණයේ එක් බෙදීමකට සමාන අගයකින් කිණිහිරය සහ ඉද්ද අතර දුර වැඩිවීම හෝ අඩුවීම සිදු වේ.

(i) මයික්‍රොමීටර ඉස්කුරුප්පු ආමානයේ අන්තරාලය mm වලින් කොපමණ ද?

....

(ii) මයික්‍රොමීටර ඉස්කුරුප්පු ආමානයේ කුඩාම මිනුම mm වලින් කොපමණ ද?

....

(*c*) කිණිහිරය සහ ඉද්ද එකිනෙක ස්පර්ශ වන විට වෘත්තාකාර පරිමාණයේ පිහිටීම (2) රූපයේ පෙන්වයි. මයික්‍රොමීටර ඉස්කුරුප්පු ආමානයේ මූලාංක දෝෂයේ අගය mm වලින් නිර්ණය කරන්න.

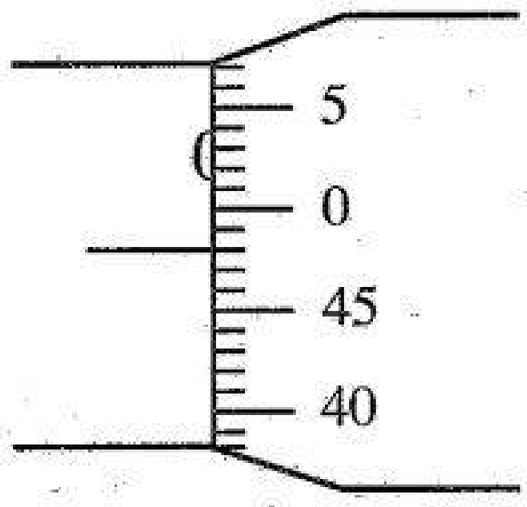

(2) රූපය

....

(*d*) මූලාංක දෝෂය නිර්ණය කිරීමෙන් පසු කම්බියේ විෂ්කම්භය මැනීම සඳහා මයික්‍රොමීටර ඉස්කුරුප්පු ආමානය භාවිත කරන්නේ කෙසේදැයි සඳහන් කරන්න.

(1) ....

....

(2) ....

....

Paper .lk

මෙම තීරයේ කිසිවක් නොලියන්න

(*e*) මයික්‍රොමීටර ඉස්කුරුප්පු ආමානවල *C* කොටස තිබීමේ අරමුණ කුමක් ද?

....

(*f*) (i) ඉහත (*c*) හි සඳහන් මයික්‍රොමීටර ඉස්කුරුප්පු ආමානය භාවිතයෙන් කම්බියේ එක් ස්ථානයක විෂ්කම්භය මනින විට වෘත්තාකාර පරිමාණයේ පිහිටීම (3) රූපයේ පෙන්වයි.

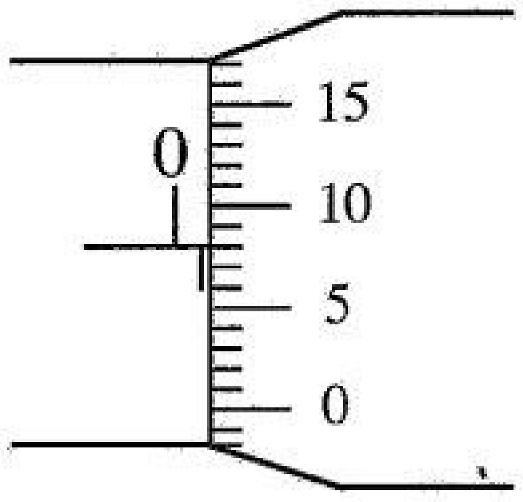

(3) රූපය

(1) මයික්‍රොමීටර ඉස්කුරුප්පු ආමානයේ කියවීම mm වලින් කොපමණ ද?

....

(2) කම්බියේ විෂ්කම්භයේ නිවැරදි අගය mm වලින් කොපමණ ද?

....

(ii) ඉහත (*f*) (i) (2) හි අගය භාවිතයෙන් කම්බියේ හරස්කඩ වර්ගඵලය (mm^2 වලින්) ගණනය කරන්න. ($\pi=3$ ලෙස ගන්න.)

....

....

(*g*) (i) කම්බියේ ද්‍රව්‍යයේ ඝනත්වය නිර්ණය කිරීම සඳහා ඔබ ගන්නා අනෙකුත් මිනුම් මොනවා ද?

(1) ....

(2) ....

(ii) ඉහත (*g*) (i) හි සඳහන් මිනුම් ලබා ගැනීමට අවශ්‍ය වඩාත්ම යෝග්‍ය මිනුම් උපකරණ නම් කරන්න.

(1) ....

(2) ....

(*h*) කර්මාන්ත යෙදුම්වලදී භාවිත කරන ඉලෙක්ට්‍රොනික මයික්‍රොමීටර ඉස්කුරුප්පු ආමානයක් (4) රූපයේ පෙන්වයි. මෙම ආමානයේ කුඩාම මිනුම mm වලින් කොපමණ ද?

....

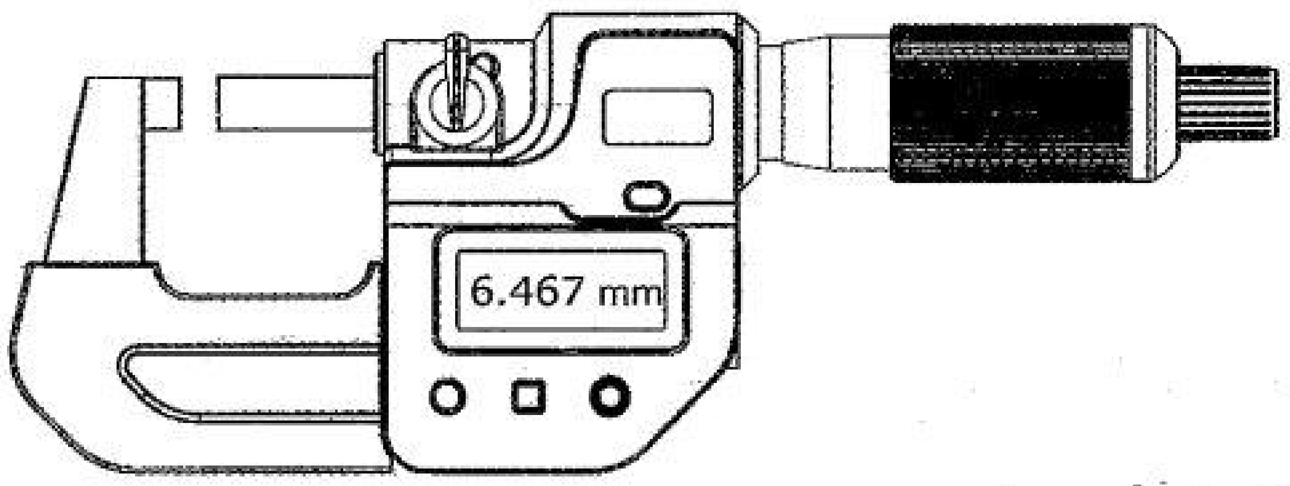

(4) රූපය

[හතරවැනි පිටුව බලන්න.

Paper Master.lk

මෙම තීරයේ කිසිවක් නොලියන්න

2. මිශ්‍රණ ක්‍රමය භාවිත කර ජලයේ වාෂ්පීකරණයේ විශිෂ්ට ගුප්ත තාපය (L) නිර්ණය කිරීමට ඔබට නියමව ඇත. අසම්පූර්ණ පරීක්ෂණාගාර ඇටවුමක් (1) රූපයේ පෙන්වයි. හුමාලය පිටතට ගැනීමට රබර් නළයක් භාවිත කරයි. හොඳින් පරිවරණය කරන ලද තඹ කැලරිමීටරයක්, ජලය සහ තඹ මන්ථයක් ද සපයා ඇත.

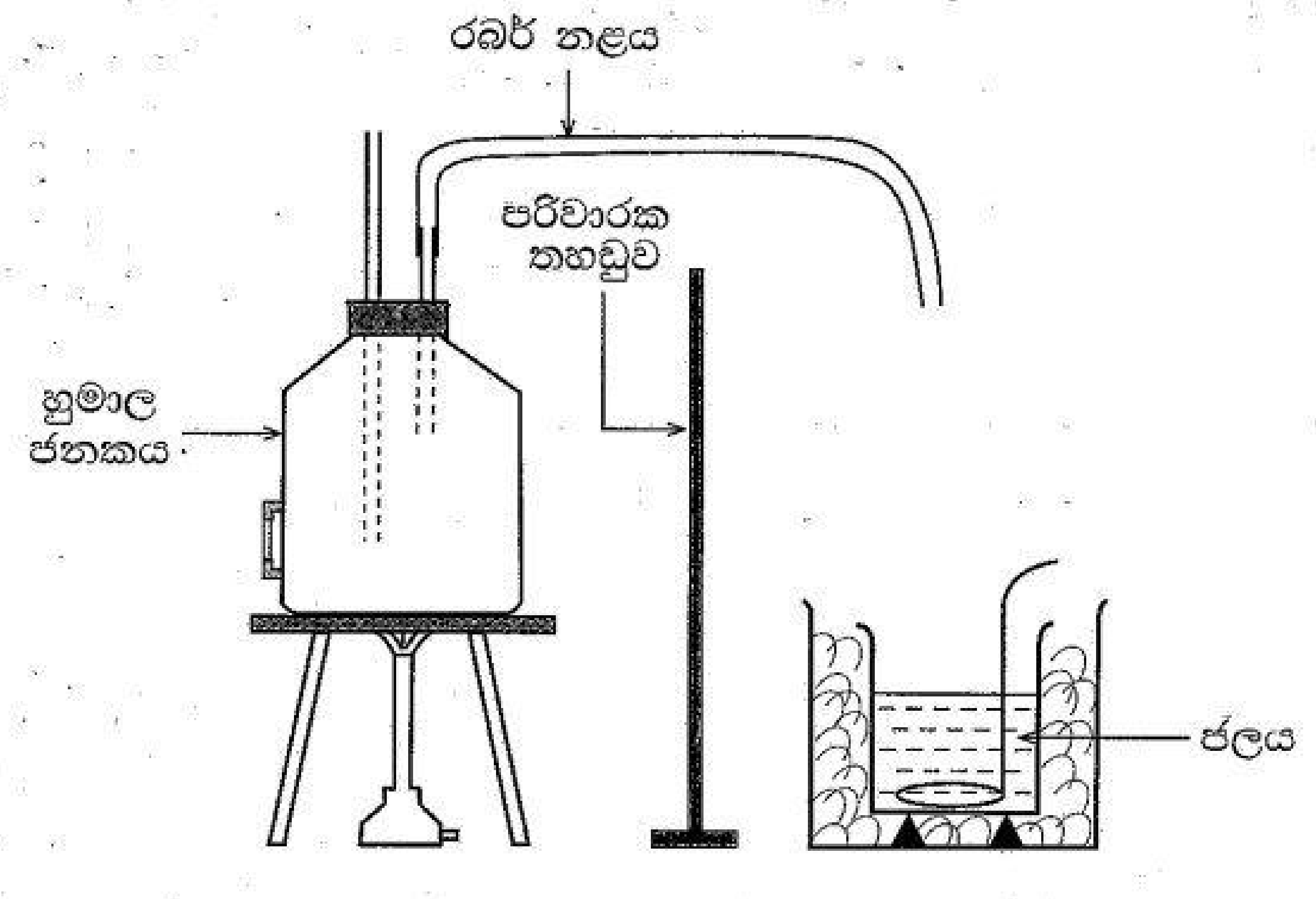

(1) රූපය

(*a*) (i) හුමාල ජනකයට ජලය වත් කළ යුතු ය. තිරස් රේඛාවක් භාවිතයෙන් හුමාල ජනකය තුළ ජලය පිරවිය යුතු සුදුසු ජල මට්ටම සලකුණු කරන්න.

(ii) හුමාල ජනකය තුළට උෂ්ණත්වමානයක් ඇතුල් කළ යුතුය. හුමාල ජනකය තුළ උෂ්ණත්වමානයේ බල්බය තිබිය යුතු සුදුසු පිහිටුම කුඩා කතිරයක් (×) භාවිතයෙන් සලකුණු කරන්න.

(iii) මෙම පරීක්ෂණයේදී නිවැරදිව මනින ලද හුමාලයේ උෂ්ණත්වය 100·0 °C නොව 99·0 °C විය. මෙයට හේතුව කුමක් විය හැකි ද?

....

(*b*) (i) ඝනීභවනය වූ හුමාලය කැලරි මීටරයේ ජලයට මිශ්‍රවීම වැලැක්වීමට ඔබ භාවිත කරන අයිතමය නම් කරන්න.

....

(ii) ඉහත (*b*) (i) හි සඳහන් අයිතමය නිවැරදි සම්බන්ධතාවය සහිතව (1) රූපයේ සුදුසු ස්ථානයේ ඇඳ පෙන්වන්න.

(*c*) පරීක්ෂණය සඳහා *A* සහ *B* යන උෂ්ණත්වමාන දෙකක් තිබේ.

A උෂ්ණත්වමානයේ පරාසය : –10 °C සිට 110 °C

B උෂ්ණත්වමානයේ පරාසය : –10 °C සිට 60 °C

කැලරිමීටර ජලයේ උෂ්ණත්වය මැනීමට භාවිත කළ යුත්තේ කුමන උෂ්ණත්වමානය ද?

....

(*d*) මෙම පරීක්ෂණයේදී ඔබ ගන්නා ස්කන්ධ මිනුම් මොනවා ද? එම මිනුම් අනුපිළිවෙළට දෙන්න.

(1) ....

(2) ....

(3) ....

(*e*) මෙම පරීක්ෂණයේදී ජලයේ අවසාන උෂ්ණත්ව පාඨාංකය මැනීමට ඔබ ගන්නා පරීක්ෂණාත්මක පියවර මොනවා ද?

(1) ....

(2) ....

Paper Wiki.lk

මෙම තීරයේ කිසිවක් නොලියන්න

(*f*) කාමර උෂ්ණත්වය සහ ජලයේ ආරම්භක උෂ්ණත්වය පිළිවෙළින් θ සහ θ_1 වේ. අවට පරිසරය සමග සිදුවන තාප හුවමාරුව අවම කර ගැනීම සඳහා ජලයෙහි අවසාන උෂ්ණත්ව මිනුම θ_2 හි අගය ලබාදෙන ප්‍රකාශනයක් θ_1 සහ θ ඇසුරෙන් ලියා දක්වන්න.

θ_2 = ...

(*g*) (i) මෙම පරීක්ෂණය සඳහා තඹ කැලරිමීටරයක් වෙනුවට වීදුරු බීකරයක් භාවිත කළ හැකි ද? හැකිය/නොහැකිය (නිවැරදි පිළිතුර යටින් ඉරක් අඳින්න.)

(ii) ඉහත පිළිතුර සඳහා හේතුව දෙන්න.

....

....

(*h*) සිසුවෙකු විසින් ඉහත පරීක්ෂණය සිදු කළ විට එකතු කරන ලද හුමාල ස්කන්ධයේ නිවැරදි අගය 1·2 g ක් විය. මෙය සහ අනෙකුත් මිනුම් භාවිත කරමින් සිසුවා විසින් ගණනය කොට ලැබිය යුතුව තිබුණු L හි අගය $2{\cdot}3 \times 10^6\ \mathrm{J\,kg^{-1}}$ කි. නමුත් එකතුකරන ලද හුමාල ස්කන්ධය 1·0 g ලෙස සිසුවා භාවිත කළේය. මෙම වැරැද්ද නිසා සිසුවා ලබාගත් L හි අගය නිර්ණය කරන්න. ඔබගේ පිළිතුර විද්‍යාත්මක අංකනයෙන් දශම ස්ථාන එකකට වටයන්න.
ජලයේ උෂ්ණත්ව ඉහළ යෑම 10 °C විය. ජලයේ විශිෂ්ට තාප ධාරිතාව $4{\cdot}2 \times 10^3\ \mathrm{J\,kg^{-1}\,K^{-1}}$.
(234·2 = 234 ලෙස ගන්න.)

....

....

....

....

....

3. පරීක්ෂණාගාර වර්ණාවලිමානයක් භාවිතයෙන් වීදුරු ප්‍රිස්මයක ද්‍රව්‍යයේ වර්තනාංකය නිර්ණය කිරීමට ඔබට අවශ්‍යව ඇත.

(*a*) රූපය (1) හි පෙන්වා ඇති ප්‍රිස්මයේ AC මුහුණත මත පතිත වී ප්‍රිස්මය හරහා අවම අපගමනයට ලක්වන ඒකවර්ණ කිරණයක ගමන් මාර්ගය අඳින්න. එසේම AC මුහුණතේදී කිරණයේ පතන කෝණය (i) සහ වර්තන කෝණය (r) සලකුණු කරන්න.

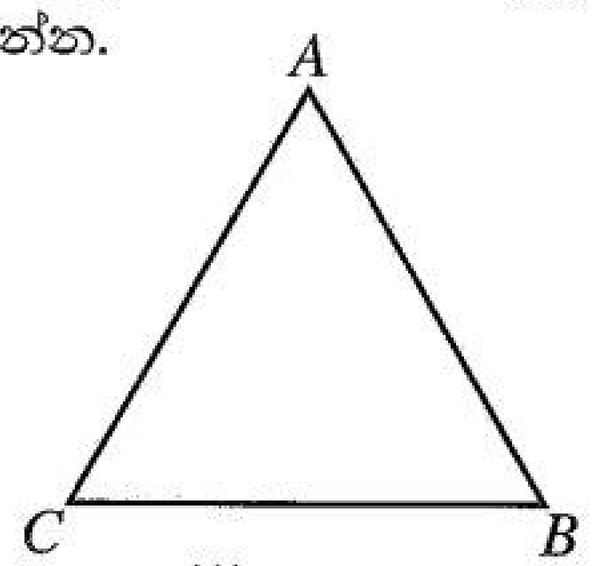

(1) රූපය

(*b*) කිරණයේ අවම අපගමන කෝණය (D) ඉහත (1) රූපයේ සලකුණු කරන්න.

(*c*) ප්‍රිස්ම ද්‍රව්‍යයේ වර්තනාංකය (n) සඳහා ප්‍රකාශනයක් ප්‍රිස්ම කෝණය A සහ D ඇසුරෙන් ලියා දක්වන්න.

....

....

(*d*) වර්ණාවලිමානයේ **දුරේක්ෂය** සීරු මාරු කිරීම සඳහා අවශ්‍ය පරීක්ෂණාත්මක පියවර දෙන්න.

....

....

....

Paper … .lk

මෙම තීරයේ කිසිවක් නොලියන්න

(*e*) දීප්තිමත් සූත්‍රිකා බල්බයකින් ලැබෙන ආලෝක කදම්බයක් ප්‍රිස්ම මේසය මට්ටම් කිරීම සඳහා භාවිත කළ හැකි බවට ශිෂ්‍යයෙක් තර්ක කරයි. ඔබ මෙයට එකඟ වන්නේ ද? ....

මෙයට හේතුව දෙන්න. ....

....

(*f*) වර්ණාවලිමානයේ සියලුම කොටස් සීරු මාරු කිරීමෙන් පසු ඒකවර්ණ ආලෝක කිරණයක් සඳහා අවම අපගමන පිහිටුම පරීක්ෂණාත්මකව ඔබ ලබා ගන්නේ කෙසේ ද?

....

....

....

....

(*g*) දුරේක්ෂය අවම අපගමන පිහිටුමේ ස්ථාවර කළ විට වෘත්තාකාර පරිමාණයේ සහ වර්නියර් පරිමාණයේ පිහිටීම් (2) රූපයේ පෙන්වා ඇත. මෙම පිහිටුමේ පාඨාංකය කොපමණ ද?

....

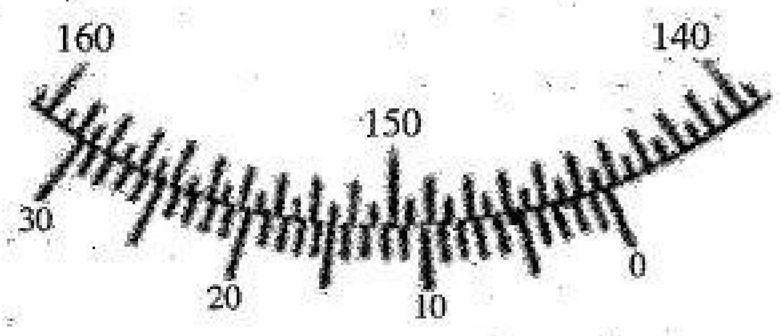

(2) රූපය

(*h*) ප්‍රිස්ම මේසයෙන් ප්‍රිස්මය ඉවත් කළ පසු දුරේක්ෂයේ සෘජු කියවීම $104°55'$ ලෙස මනිනු ලැබේ. D හි අගය සොයන්න. මිනුම් ලබා ගන්නා විට වෘත්තාකාර පරිමාණයේ $360°$ ලකුණ හරහා ගමන් කර නොමැත.

....

....

(*i*) ප්‍රිස්මයේ කෝණය $A = 60°00'$ නම් ප්‍රිස්ම ද්‍රව්‍යයේ වර්තනාංකය (n) ගණනය කරන්න. (ඔබගේ ගණනය සඳහා ප්‍රකෘති සයින වගුව භාවිත කරන්න.)

....

....

....

4. මීටර සේතුවක් භාවිතයෙන් සිහින් කම්බියක ද්‍රව්‍යයේ ප්‍රතිරෝධයේ උෂ්ණත්ව සංගුණකය (α) නිර්ණය කිරීම සඳහා යොදා ගත හැකි පරීක්ෂණාත්මක සැකසුමක් (1) රූපයේ පෙන්වයි. දිග $5{\cdot}0$ m සහ විෂ්කම්භය $0{\cdot}1$ mm වූ විද්‍යුත් පරිවරණය කළ ඒකාකාර කම්බියක් සිලින්ඩරාකාර ප්ලාස්ටික් දණ්ඩක් වටා ඔතා ඇත්තේ දඟරයක් සෑදෙන අයුරිනි. කම්බි ද්‍රව්‍යයේ ප්‍රතිරෝධකතාව 30 °C දී $1{\cdot}5\times10^{-8}\ \Omega\,m$ වේ. සුදුසු S ප්‍රතිරෝධයක් සේතුවේ වම් හිදැස හරහා සම්බන්ධ කොට ඇත.

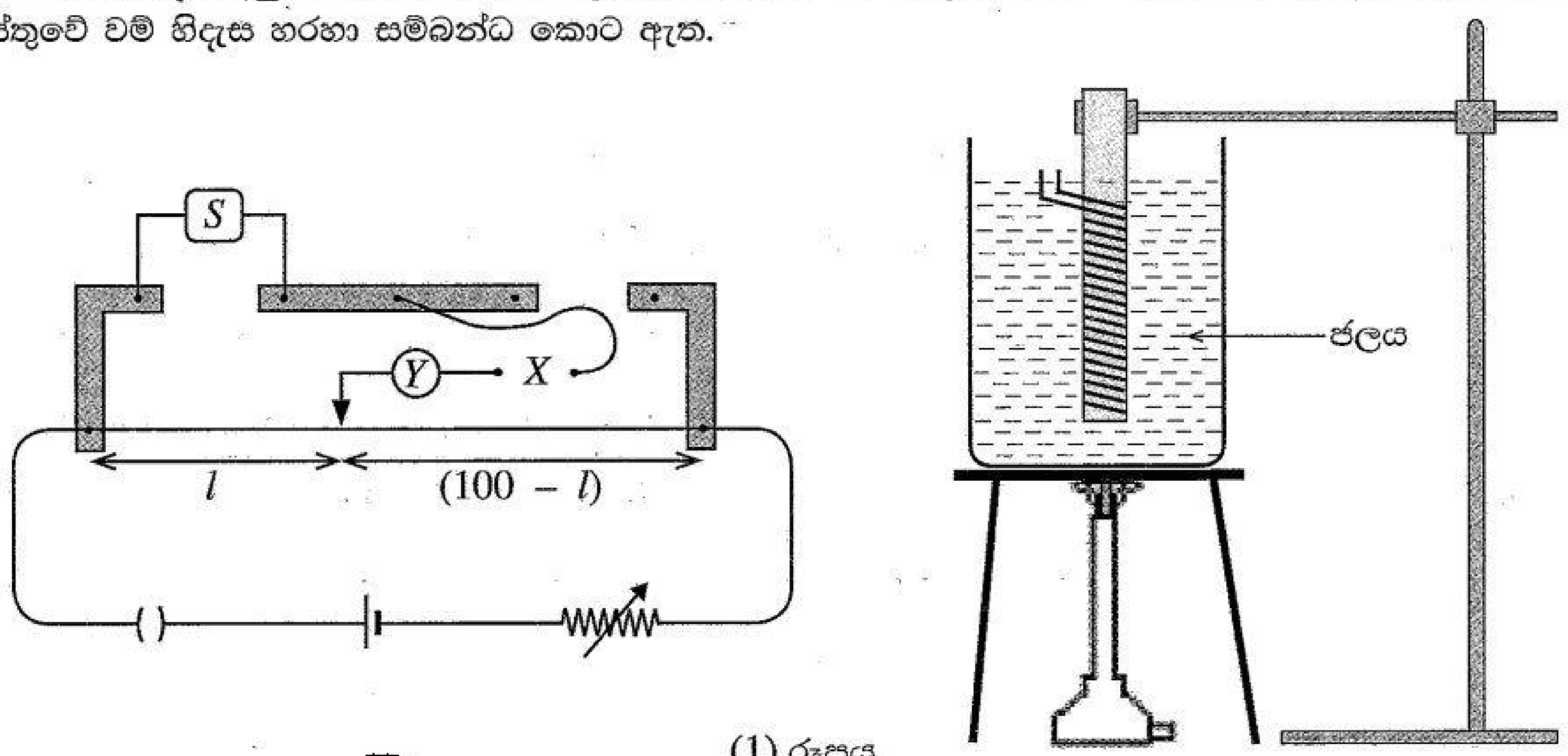

(1) රූපය

Paper .lk

මෙම තීරයේ කිසිවක් නොලියන්න

(*a*) 30 ℃ දී කම්බි දඟරයේ ප්‍රතිරෝධය සොයන්න. ($\pi = 3$ ලෙස ගන්න.)

....

....

....

....

(*b*) රූපය (1) හි 'Y' ලෙස නම් කොට ඇති මිනුම් උපකරණය කුමක් ද?

....

(*c*) (i) රූපය (1) හි 'X' හිදැස හරහා සම්බන්ධ කළ යුතු පරිපථයේ රූප සටහනක් පහත දී ඇති ඉඩෙහි අඳින්න.

(ii) ඔබ ඉහත (*c*) (i) හි අඳින ලද පරිපථයේ අවශ්‍යතාව කුමක් ද?

....

(*d*) කම්බි දඟරය මීටර් සේතුවට සම්බන්ධ කිරීමට තඹ කම්බි භාවිත කළ යුතුය. කුමන ආකාරයේ කම්බි මේ සඳහා සුදුසු ද?

....

....

(*e*) මෙම පරීක්ෂණයට යොදා ගන්නා අනෙකුත් අත්‍යවශ්‍ය උපකරණය සහ අයිතමය මොනවා ද?

උපකරණය : ....

අයිතමය : ....

(*f*) (i) දී ඇති θ (℃) උෂ්ණත්වයකදී දඟරයේ ප්‍රතිරෝධය R_θ සහ මීටර් සේතු කම්බියේ අනුරූප සංතුලන දිග l (cm) ද නම්, $\frac{R_\theta}{S}$ සඳහා ප්‍රකාශනයක් l ඇසුරෙන් ලියා දක්වන්න. මීටර් සේතු කම්බියේ ආන්ත ශෝධන නොසලකා හරින්න.

....

....

....

(ii) ප්‍රතිරෝධය R_θ සඳහා ප්‍රකාශනයක් α, $\theta = 0$ ℃ දී ප්‍රතිරෝධය R_0 සහ θ ඇසුරෙන් ලියා දක්වන්න.

....

....

....

Paper Master.lk

මෙම තීරයේ කිසිවක් නොලියන්න

(iii) ඉහත (*f*) (i) සහ (ii) හි ලියා ඇති ප්‍රකාශන ඒකාබද්ධ කිරීමෙන් θ එදිරියෙන් $\left(\frac{100}{l} - 1\right)$ සරල රේඛා ප්‍රස්තාරය ඇඳීම සඳහා අවශ්‍ය ප්‍රකාශනය ලබා ගන්න.

....

....

....

(iv) ඉහත (*f*) (iii) හි ලියන ලද ප්‍රකාශනයේ පරාමිති භාවිත කරමින් ප්‍රස්තාරයේ අනුක්‍රමණය (m) සහ අන්තඃඛණ්ඩය (c) සඳහා ප්‍රකාශන ලියා දක්වන්න.

m = ...

c = ...

(v) α සඳහා ප්‍රකාශනයක් m සහ c ඇසුරෙන් ලියා දක්වන්න.

α = ...

(*g*) පහත (2) රූපයේ ප්‍රස්තාරය භාවිත කොට α ගණනය කරන්න.

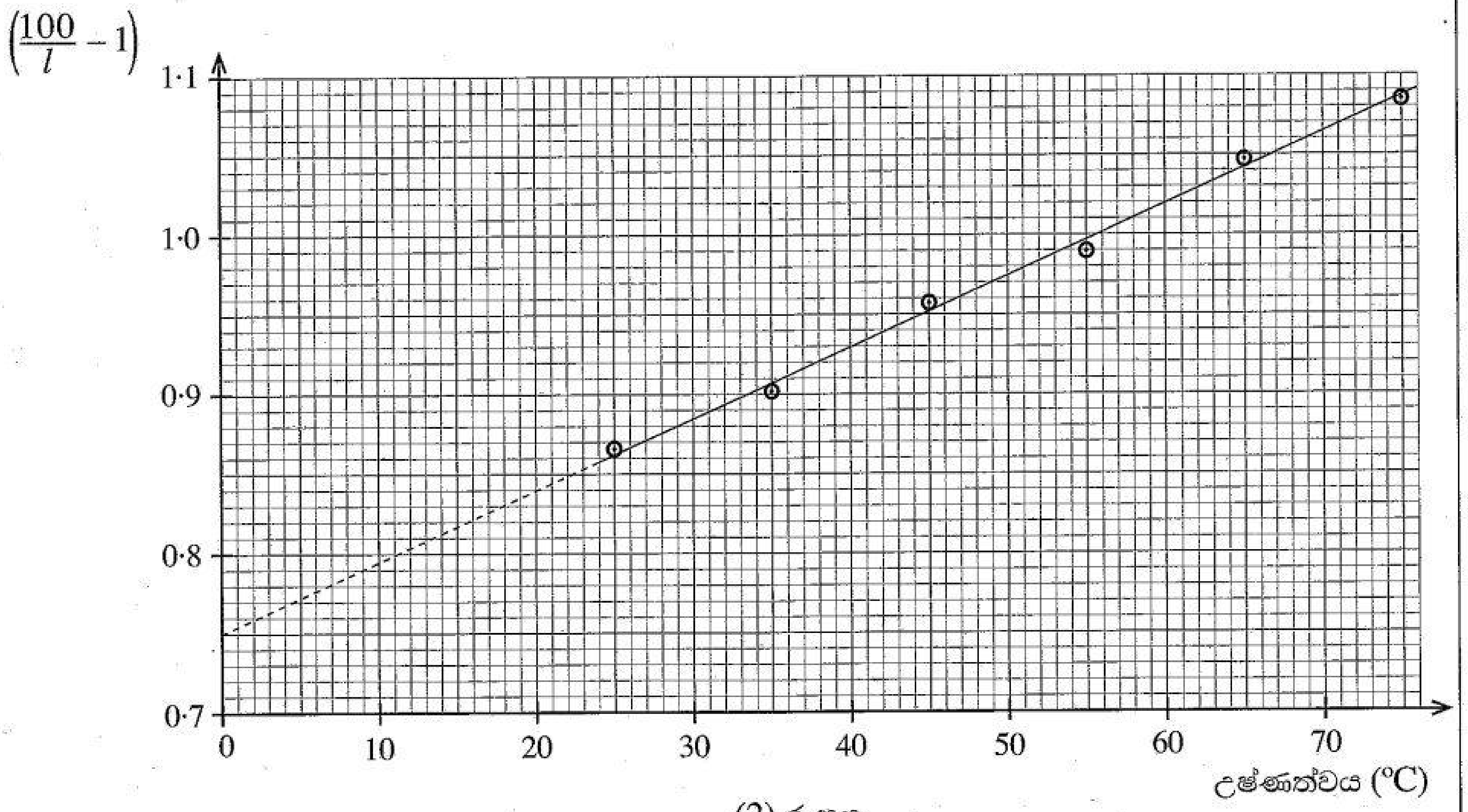

(2) රූපය

....

....

....

....

....

....

* *

Paper kanda.lk

සියලුම හිමිකම් ඇවිරිණි / முழுப் பதிப்புரிமையுடையது / All Rights Reserved]

ශ්‍රී ලංකා විභාග දෙපාර්තමේන්තුව ශ්‍රී ලංකා විභාග දෙපාර්තමේන්තුව ශ්‍රී ලංකා විභාග දෙපාර්තමේන්තුව ශ්‍රී ලංකා විභාග දෙපාර්තමේන්තුව ශ්‍රී ලංකා විභාග දෙපාර්තමේන්තුව
இலங்கைப் பரீட்சைத் திணைக்களம் இலங்கைப் பரீட்சைத் திணைக்களம் இலங்கைப் பரீட்சைத் திணைக்களம் இலங்கைப் பரீட்சைத் திணைக்களம்
Department of Examinations, Sri Lanka Department of Examinations, Sri Lanka Department of Examinations, Sri Lanka

ශ්‍රී ලංකා විභාග දෙපාර්තමේන්තුව
இலங்கைப் பரீட்சைத் திணைக்களம்
Department of Examinations, Sri Lanka

අධ්‍යයන පොදු සහතික පත්‍ර (උසස් පෙළ) විභාගය, 2024
கல்விப் பொதுத் தராதரப் பத்திர (உயர் தர)ப் பரீட்சை, 2024
General Certificate of Education (Adv. Level) Examination, 2024

භෞතික විද්‍යාව II பௌதிகவியல் II Physics II	**B කොටස – රචනා**	**01 S II**

ප්‍රශ්න **හතරකට** පමණක් පිළිතුරු සපයන්න.
($g = 10\ \text{m s}^{-2}$)

- **සටහන:** උදාහරණයක් වශයෙන් 65210 සංඛ්‍යාව දශම ස්ථාන දෙකකට වැටයූ පසු $6{\cdot}52 \times 10^4$ ලෙස විද්‍යාත්මක අංකනයෙන් (scientific notation) ලිවිය හැක.

5. පහත ඡේදය කියවා ප්‍රශ්නවලට පිළිතුරු සපයන්න.

අයිස් මත ලිස්සා යැමේදී (1) රූපයේ පෙන්වා ඇති අයිස් මත ලිස්සන සපත්තුවක (skate) තලය (blade) අයිස් මත පීඩනයක් යොදා තුනී අයිස් ස්තරයක් දිය කොට තලය සහ අයිස් අතර ස්නේහනය (lubrication) සපයයි. මෙය 'පීඩන දියවීම' ලෙස හැඳින්වේ. සපත්තුවේ තලයේ පහළ පෘෂ්ඨයේ දිග 30 cm වන අතර පළල 1 mm වේ. අයිස් මත ලිස්සන එක් සපත්තුවක් මත තම බර යොදන මිනිසෙකුට සාමාන්‍ය වායුගෝලීය පීඩනය මෙන් 20 ගුණයක් දක්වා පීඩනයක් ඇති කළ හැකිය. අයිස් සහ තලය අතර ඝර්ෂණ සංගුණකය මුළුමනින්ම පාහේ ශුන්‍ය වේ. එබැවින් ඉදිරියට යාමට ඇති එකම මග වන්නේ (2) රූපයේ දැක්වෙන පරිදි සපත්තුවේ තලය මගින් දිය නොවූ අයිස් බිත්තිය තල්ලු කිරීමයි.

(1) රූපය

අයිස් මත ලිස්සා යන්නා තම දකුණු පාදය පිටුපසින් තබා තල්ලු කරන විට අයිස් මගින් සපත්තු තලය මත F බලයක් යෙදේ. චලිත දිශාවට ඇති F බලයේ සංරචකය මගින් අයිස් මත ලිස්සා යන්නා ඉදිරියට තල්ලු කරයි. ඒ අතර සපත්තුව සහිත ඔහුගේ වම් පාදය ඔසවා තබා ගැනීම හෝ අයිස් පෘෂ්ඨය මත ලිස්සා යැම සිදු කරයි. අයිස් මත ලිස්සා යන්නා ඉදිරියට යන විට ඔහු ඉහත ක්‍රියාව වම් පාදයට මාරු කොට එයින් අයිස් තල්ලු කොට දකුණු පාදය ඔසවා තබා ගනියි. මෙම ක්‍රියාවලිය අඛණ්ඩව නැවත නැවතත් සිදු කෙරේ.

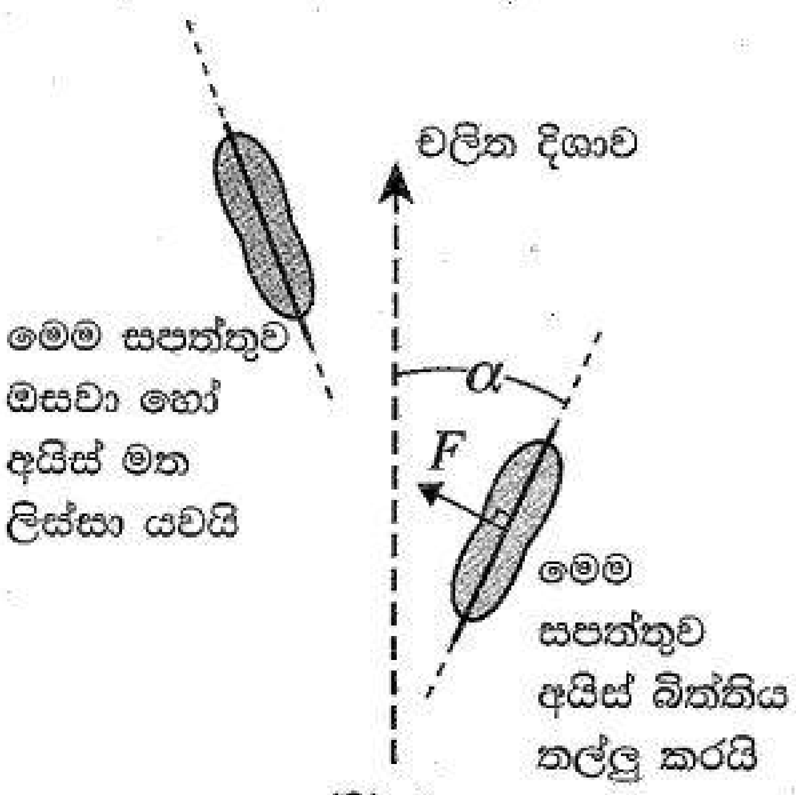

(2) රූපය

ස්කන්ධය m වූ අයිස් මත ලිස්සා යන්නා තිරස් අයිස් පෘෂ්ඨයක් මත වෘත්තාකාර මාර්ගයක නියත වේගයකින් ගමන් කරන විට ඔහු මත ක්‍රියාකරන බල (3) රූපයේ දැක්වේ.

මෙහි G යනු අයිස් මත ලිස්සා යන්නාගේ ස්කන්ධ කේන්ද්‍රය ද, P යනු සපත්තුවක් සහ අයිස් පෘෂ්ඨය අතර ස්පර්ශ ලක්ෂ්‍යය ද, L යනු P සහ G අතර දුර ද වේ. අයිස් මගින් සපත්තුව මත ක්‍රියාත්මක වන බලයේ තිරස් සහ සිරස් සංරචක පිළිවෙළින් F_X සහ F_Y වේ. වෘත්තාකාර මාර්ගයේ අරය R වේ.

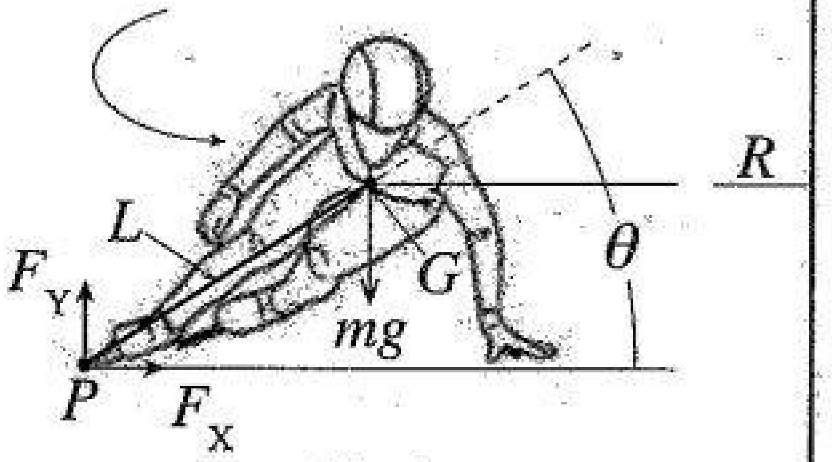

(3) රූපය

අයිස් මත ලිස්සා යන්නෙකුගේ බැමුම් (spin) චලිතයක් සාක්ෂාත් කර ගැනීම සඳහා (4) රූපයේ පෙන්වා ඇති ඉදිරි කෙළවරේ කුඩා දැති සහිත කුරු ඇති විශේෂිත වූ තලයක් භාවිත කරයි. මෙම දැති සහිත කුරු අයිස් තුළට හාරා අවශ්‍ය ව්‍යාවර්තය ලබා ගැනීම මගින් බැමුම් සිදු කර ගනී.

(*a*) 'පීඩන දියවීම' යන්නෙන් අදහස් කරන්නේ කුමක් ද?

(*b*) (i) සාමාන්‍ය සපත්තු පැළඳ 60 kg ක ස්කන්ධයක් ඇති පුද්ගලයෙකු එක් පාදයකින් අයිස් පෘෂ්ඨයක් මතුපිට සිටගෙන සිටින්නේ නම්, ඔහු අයිස් පෘෂ්ඨය මත ඇති කරන පීඩනය කොපමණ ද? එක් සපත්තුවක පතුලේ පෘෂ්ඨීය වර්ගඵලය $300\ \text{cm}^2$ වේ.

(ii) ඔහු සාමාන්‍ය සපත්තුව වෙනුවට අයිස් මත ලිස්සන සපත්තුවක් පැළඳ සිටී නම් ඔහු මගින් අයිස් පෘෂ්ඨය මත යෙදෙන පීඩනය කොපමණ ද? ඡේදයෙන් අයිස් මත ලිස්සන සපත්තු තලයේ මානයන් ලබා ගන්න. තලයෙහි පහළ පෘෂ්ඨයේ හැඩය සෘජුකෝණාස්‍රාකාර බව උපකල්පනය කරන්න.

(iii) එනයින් ඉහත (*b*) (ii) හි ලබාගත් පීඩනය වායුගෝලීය පීඩනය මෙන් 20 ගුණයක් බව පෙන්වන්න. (වායුගෝලීය පීඩනය $1{\cdot}0 \times 10^5$ Pa වේ.)

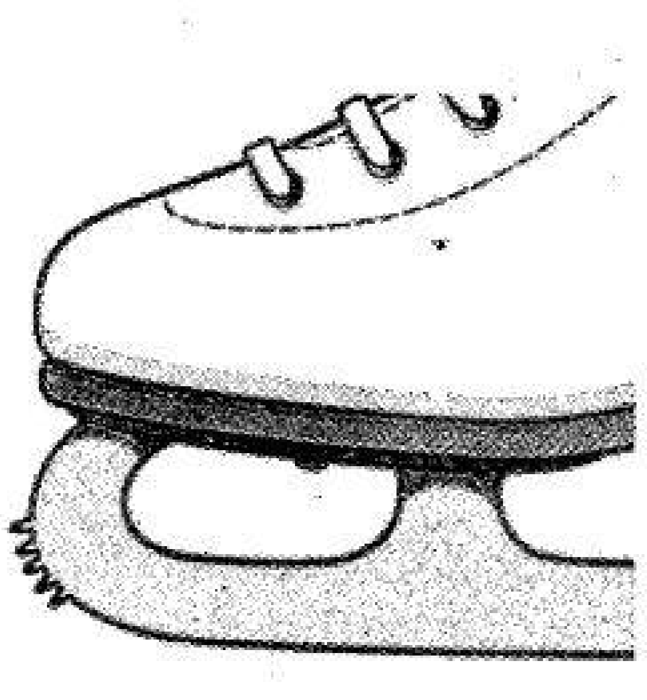

(4) රූපය

(*c*) අයිස් මත ලිස්සා යන්නෙක් අයිස් මතුපිටක් මත ඉදිරියට ගමන් කරන්නේ කෙසේ ද?

Paper Master.lk

(*d*) (i) අයිස් මත ලිස්සා යන්නාගේ චලිතයේ දිශාවට යොමුවන බලයේ සංරචකය කුමක් ද? ඔබගේ පිළිතුර F සහ α ඇසුරෙන් ලියා දක්වන්න.

(ii) α කෝණය ශුන්‍ය වේ නම් ඔහුට ඉදිරියට යා හැකි ද? ඔබගේ පිළිතුරට හේතුව දක්වන්න.

(*e*) (i) නොනවත්වා පාද මාරු කිරීම මගින් යෙදෙන බලයේ සාමාන්‍යය 180 N නම් චලිත දිශාව ඔස්සේ 60 kg ක ස්කන්ධයක් ඇති අයිස් මත ලිස්සා යන්නාගේ ත්වරණය (a) නිර්ණය කරන්න. $\alpha = 30°$ ලෙස ගන්න. වෙනත් ප්‍රතිරෝධක බල ඔහු මත ක්‍රියා නොකරන බව උපකල්පනය කරන්න.

(ii) ඔහු නිසලතාවයෙන් ගමන් අරඹා 5 s තුළ ත්වරණය වූ පසු ඔහුගේ වේගය (v) කොපමණ ද?

(*f*) වෘත්තාකාර මාර්ගයක ගමන් ගන්නා අයිස් මත ලිස්සා යන්නාගේ වේගය v', $v' = \sqrt{\dfrac{gR}{\tan\theta}}$ මගින් දෙනු ලබන බව (3) රූපය භාවිත කරමින් පෙන්වන්න.

(*g*) රූපය (4) හි පෙන්වා ඇති තලයේ දැති සහිත කුරු තිබීමේ අරමුණ කුමක් ද?

(*h*) ස්කන්ධය 60 kg වන අයිස් මත නර්තනයේ යෙදෙන තැනැත්තියක් (5) රූපයේ පෙන්වා ඇති පරිදි තිරස් අතට දිගු කර ඇති දෑත් සහිතව 60 rpm ක කෝණික වේගයකින් සිරස් අක්ෂයක් වටා බැමෙයි. ඉන් පසුව (6) රූපයේ දැක්වෙන පරිදි දෑත් ඇගේ සිරුරට ඉතා සමීපව ගෙන එමින් ඇය තම දෑත් සම්පූර්ණයෙන් හකුලා ගනී. දිගු කරන ලද දෑත් එක එකෙහි දිග 60 cm සහ ස්කන්ධය 7 kg බැගින් වූ ඒකාකාර දඬු ලෙස සැලකිය හැකි ය. දෑත් නොමැතිව සිරුරේ ඉතිරි කොටස ස්කන්ධය 46 kg සහ අරය 20 cm වන ඝන සිලින්ඩරයක් ලෙස සැලකිය හැකිය. සම්පූර්ණයෙන් හකුලා ගන්නා ලද දෑත් සහිත ශරීරය ස්කන්ධය 60 kg සහ අරය 20 cm වන ඝන සිලින්ඩරයක් ලෙස සැලකිය හැකි ය. ස්කන්ධය M සහ දිග L වන දණ්ඩක, දණ්ඩට ලම්බකව එහි එක් කෙළවරක් වටා අවස්ථිති ඝූර්ණය $\frac{1}{3}ML^2$ මගින් දෙනු ලබයි. ස්කන්ධය M සහ අරය R වන ඝන සිලින්ඩරයක මධ්‍ය අක්ෂය වටා අවස්ථිති ඝූර්ණය $\frac{1}{2}MR^2$ මගින් දෙනු ලබයි. ($\pi=3$ ලෙස ගන්න.)

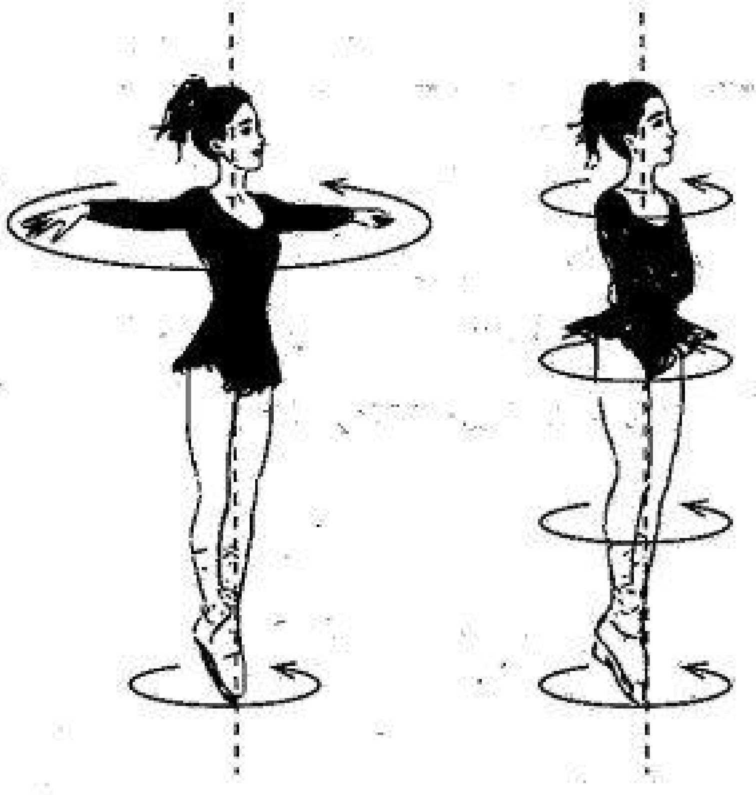

(5) රූපය (6) රූපය

(i) නර්තනයේ යෙදෙන තැනැත්තියගේ දෑත් සම්පූර්ණයෙන් දිගු කොට ඇති විට භ්‍රමණ අක්ෂය වටා ඇයගේ මුළු අවස්ථිති ඝූර්ණය නිර්ණය කරන්න. භ්‍රමණ අක්ෂය හා උරහිස් සන්ධිය අතර දුර නොසලකා හරින්න.

(ii) ඇගේ දෑත් සම්පූර්ණයෙන් හකුලා ගෙන ඇති විට භ්‍රමණ අක්ෂය වටා ඇයගේ මුළු අවස්ථිති ඝූර්ණය නිර්ණය කරන්න.

(iii) එනයින් ඇගේ දෑත් සම්පූර්ණයෙන් හකුලා ගෙන ඇති විට ඇයගේ කෝණික වේගය rpm වලින් ගණනය කරන්න.

(iv) ඉහත (*h*) (iii) හි පිළිතුර සොයා ගැනීමට ඔබ භාවිත කළ සංස්ථිති නියමය නම් කරන්න.

(v) ඇයගේ ආරම්භක සහ අවසාන භ්‍රමණ චාලක ශක්තීන් ගණනය කරන්න. භ්‍රමණ චාලක ශක්තියේ ඇති වූ වෙනස ඔබ පහදා දෙන්නේ කෙසේ ද?

(vi) නිසලතාවයෙන් පටන් ගෙන 60 rpm කෝණික වේගයක් අයත් කර ගැනීමට ඇයට 10 s ගතවේ නම්, අයිස් මගින් දැති සහිත කුරු මත යෙදිය යුතු ව්‍යාවර්තය කොපමණ ද? ක්‍රියාවලිය පුරාම ඇයගේ කෝණික ත්වරණය නියත යැයි උපකල්පනය කරන්න.

6. (*a*) ධ්වනි ප්‍රභවයක් මගින් දී ඇති ලක්ෂ්‍යයක ඇති කරන ධ්වනි තීව්‍රතාව I සහ ශ්‍රව්‍යතා දේහලීය I_0 නම්, එම ලක්ෂ්‍යයේදී ධ්වනි තීව්‍රතා මට්ටම (β) සමීකරණයක් මගින් අර්ථ දක්වන්න.

(*b*) ගුවන් යානයක එන්ජිමක් මගින් නිකුත් කරන ධ්වනි තීව්‍රතාව යම් ලක්ෂ්‍යයකදී $2{\cdot}0\times10^{-2}\,\mathrm{W\,m^{-2}}$ වේ. $I_0=1{\cdot}0\times10^{-12}\,\mathrm{W\,m^{-2}}$ සහ $\log 2=0{\cdot}3$ ලෙස ද $\log(ab)=\log(a)+\log(b)$ ලෙස ද භාවිත කළ හැක.

(i) එම ලක්ෂ්‍යයේදී ධ්වනි තීව්‍රතා මට්ටම සොයන්න.

(ii) ගුවන් යානයට එන්ජින් දෙකක් ඇත්නම්, එම ලක්ෂ්‍යයේදීම සම්පූර්ණ ධ්වනි තීව්‍රතා මට්ටම කොපමණ ද? ගුවන් යානයේ එන්ජින් දෙකේ සිට අදාළ ලක්ෂ්‍යය සම දුරකින් පිහිටා ඇතැයි සලකන්න.

(*c*) (i) දෙවන ලෝක සංග්‍රාමය ආරම්භක සමයේදී, රේඩාර් පහසුකම් නොමැති වූ අතර, ඒ නිසා ගුවන් යානා අනාවරණය කර ගැනීම සඳහා ගුවන් යානා මගින් නිපදවන ධ්වනි තරංග භාවිත කරන ලදී. මිනිස් කණක් මගින් ගුවන් යානයක් අනාවරණය කර ගැනීම සඳහා ධ්වනි තීව්‍රතා මට්ටම අවම තරමින් 30 dB විය යුතු නම් ගුවන් යානය මගින් කණෙහි ජනිත කළ යුතු අනුරූප අවම ධ්වනි තීව්‍රතාවය සොයන්න.

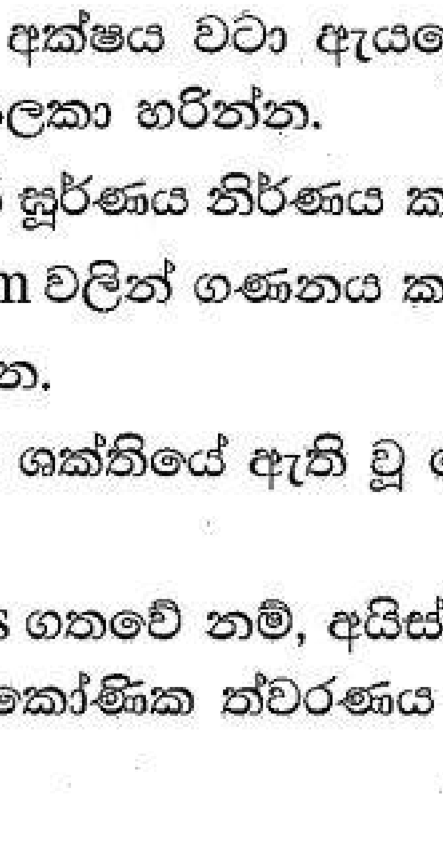

ධ්වනි දර්පණය

(ii) ධ්වනි තරංග පරාවර්තනය කිරීමට සහ නාභිගත කර එය හඳුනාගැනීමේ සංවේදීතාවය වර්ධනය කර ගැනීමට ධ්වනි දර්පණ (acoustic mirrors) භාවිත විය. රූපයේ පෙන්වා ඇති පරිදි සඵල වර්ගඵලය $4\ \mathrm{m^2}$ වූ ධ්වනි දර්පණයක් මගින් සඵල වර්ගඵලය $10\ \mathrm{cm^2}$ වූ කණක් මතට ධ්වනිය ඒකරාශී කරයි. ගුවන් යානයක් හඳුනාගැනීම සඳහා ධ්වනි දර්පණයේ පතනය විය යුතු අවම ධ්වනි තීව්‍රතාවය කොපමණ විය යුතු ද? දර්පණය මගින් ධ්වනි ශක්තිය අවශෝෂණය කිරීම නොසලකා හරින්න. ධ්වනි දර්පණයේ සිට කණ දක්වා ප්‍රගමනය වීමේදී ධ්වනි ... සිදු නොවන බව උපකල්පනය කරන්න.

Paper .lk

(iii) ගුවන් යානයක් තම එන්ජින් මගින් 480 W ධ්වනි ක්ෂමතාවක් ජනනය කරයි. ඒකාකාර ගෝලීය ධ්වනි ව්‍යාප්තියක් උපකල්පනය කරන්න. ($\pi = 3$ ලෙස ගන්න.)

(I) ගුවන් යානයේ සිට කණ දක්වා ප්‍රගමනය වීමේදී ධ්වනි ශක්තියෙන් 95% ක් වායුගෝලය අවශෝෂණය කර ගනී නම් ධ්වනි දර්පණය නොමැති විට ගුවන් යානය අනාවරණය කර ගත හැකි උපරිම දුර ඉහත (c) (i) හි ලබාගත් අගය භාවිත කොට සොයන්න. ($\sqrt{5} = 2{\cdot}24$ ලෙස ගන්න.)

(II) ගුවන් යානයේ සිට ධ්වනි දර්පණය දක්වා ප්‍රගමනය වීමේදී ධ්වනි ශක්තියෙන් 99.9% ක් වායුගෝලය අවශෝෂණය කර ගනී නම් ධ්වනි දර්පණය ඇති විට ගුවන් යානය අනාවරණය කර ගත හැකි උපරිම දුර ඉහත (c) (ii) හි ලබාගත් අගය භාවිත කොට සොයන්න. ධ්වනි දර්පණයේ සිට කණ දක්වා ප්‍රගමනය වීමේදී ධ්වනි ශක්තියේ හානියක් සිදු නොවන බව උපකල්පනය කරන්න.

(d) පොළොවේ සිටින ගුවන් නිරීක්ෂකයෙකු, ඔහුගේ හිසට ඉහළින් වැටී ඇති සරල රේඛීය පථයක, පොළොවට සමාන්තරව, පොළොව මට්ටමේ සිට 3000 m සිරස් උසකින් $125\,\mathrm{m\,s^{-1}}$ ප්‍රවේගයකින් පියාසර කරන ගුවන් යානයක් හඳුනා ගනී. කාලය $t = 0$ හිදී නිරීක්ෂකයාට ගුවන් යානයේ සිට ඇති තිරස් දුර 4000 m වේ. ගුවන් යානය මගින් නිකුත් කරන ධ්වනියේ සංඛ්‍යාතය 100 Hz වේ. වාතය තුළදී ධ්වනි වේගය $300\,\mathrm{m\,s^{-1}}$ ලෙස උපකල්පනය කරන්න.

(i) $t = 0$ s, $t = 32$ s සහ $t = 64$ s කාල අගයන් සඳහා පොළොවේ සිටින පුද්ගලයාට ඇසෙන ධ්වනියේ සංඛ්‍යාතය සොයන්න.

(ii) ඉහත අවස්ථා සඳහා කාලය (t) ට එදිරිව නිරීක්ෂිත සංඛ්‍යාතය (f) හි විචලනය පෙන්වීමට දළ සටහනක් අඳින්න.

(e) අතිධ්වනික (supersonic) ජෙට් යානයක් u ප්‍රවේගයකින් සරල රේඛීය මාර්ගයක 3000 m උසකින් පොළොවට සමාන්තරව පියාසර කරයි. එම උසෙහිදී වාතයේ ධ්වනි වේගය v වේ.

(i) $u < v$, $u = v$ සහ $u > v$ යන අවස්ථාවන් සඳහා ජෙට් යානයෙන් විමෝචනය වී සම්ප්‍රේෂණය වන වෘත්තාකාර තරංග පෙරමුණු ඇඳ පෙන්වන්න.

(ii) $u > v$ තත්වය සඳහා ජෙට් යානයක මැක් අංකය M (Mach number), $M = \frac{u}{v}$ ලෙස ද මැක් කෝණය α (Mach angle - මැක් කේතුවේ ශීර්ෂ කෝණයෙන් හරි අඩකි), $\sin\alpha = \frac{v}{u}$ ලෙස ද අර්ථ දැක්වේ. ජෙට් යානයේ ප්‍රවේගය මැක් 2 (Mach 2) නම්, නිරීක්ෂකයාට සෘජුවම ඉහළින් ජෙට් යානය ගමන් කර කොපමණ වේලාවකට පසුව ඔහුට ස්වනික ගිගුරුම ඇසෙනු ඇති ද? එම උසෙහිදී ධ්වනියේ වේගය $v = 300\,\mathrm{m\,s^{-1}}$ වේ. $\sqrt{3} = 1.73$ ලෙස ගන්න.

7. (a) පෘෂ්ඨික ආතති සංගුණකය අර්ථ දක්වන්න.

(b) දිගු වීදුරු කේශික නළ තුනක් හරි අඩක් ද්‍රව තුළ පවතින පරිදි ස්පර්ශ කෝණය (i) 0°, (ii) 90° සහ (iii) 135° වූ වෙනස් ද්‍රවවල සිරස් අතට ගිල්වා ඇත. එක් එක් අවස්ථාව සඳහා නළය තුළ ද්‍රව මාවකයේ හැඩය, ද්‍රව කඳේ උස සහ නළයෙන් පිටත එය සමීපයේ ද්‍රව මතුපිට හැඩය පෙන්වන දළ සටහනක් අඳින්න.

(c) පෘෂ්ඨික ආතති සංගුණකය T වූ ද්‍රවයක ද්‍රව පෘෂ්ඨය සිදුරු නොවී එය මතුපිට පාවිය හැකි කුඩා ඝන ගෝලයක උපරිම අරය (r_m) සඳහා ප්‍රකාශනයක් ව්‍යුත්පන්න කරන්න. ගෝලයේ ද්‍රව්‍යයේ ඝනත්වය β වන අතර එය ද්‍රවයේ ඝනත්වයට වඩා වැඩි වේ. ගෝලය සාදා ඇති ද්‍රව්‍යය හා ද්‍රවය අතර ස්පර්ශ කෝණය ශුන්‍ය යැයි උපකල්පනය කරන්න. අරය r වූ ගෝලයක පරිමාව $\frac{4}{3}\pi r^3$ වේ.

(d) සෙංගමාලය ඇති රෝගීන් හඳුනා ගැනීම සඳහා මුත්‍රාවල පිත් ලවණ ඇති බව හඳුනා ගැනීමට හේ (Hay) ගේ පරීක්ෂණය සිදු කරයි. පිත් ලවණ මගින් මුත්‍රාවල පෘෂ්ඨික ආතතිය අඩු කරයි. හේ ගේ පරීක්ෂණය සඳහා ගන්නා ලද මුත්‍රා සාම්පලයක් මතට ඒකාකාර ගෝලාකාර අංශු සහිත ගෙන්දගම් කුඩු ඉසිනු ලැබේ.

(i) ඉහත (c) හි ව්‍යුත්පන්න කළ ප්‍රකාශනය භාවිතයෙන් සාමාන්‍ය මුත්‍රා මත පාවිය හැකි ගෝලාකාර ගෙන්දගම් අංශුවල උපරිම අරය (r_m) ගණනය කරන්න. ගෙන්දගම්වල ඝනත්වය $2000\,\mathrm{kg\,m^{-3}}$ වේ. සාමාන්‍ය මුත්‍රාවල පෘෂ්ඨික ආතතිය $6{\cdot}5 \times 10^{-3}\,\mathrm{N\,m^{-1}}$ වේ. ඔබගේ පිළිතුර mm වලින් එක් දශම ස්ථානයකට දෙන්න.

(ii) පිත් ලවණ තිබේ නම් සහ පුද්ගලයා සෙංගමාලය සඳහා ධනාත්මක ලෙස හඳුනාගෙන තිබේ නම් ගෙන්දගම් අංශු ගිලී යනු ඇත. හේ ගේ පරීක්ෂණ සඳහා ඉහත (d) (i) හි ගණනය කළ අගය අනුව අරය $0{\cdot}9\,r_m$ ගෙන්දගම් අංශු භාවිත වේ. සෙංගමාලය ඇති රෝගියෙකුගේ මුත්‍රාවල මෙම අංශු යන්තමින් ගිලී ගියහොත්, බලපෑමට ලක් වූ මුත්‍රාවල පෘෂ්ඨික ආතතිය ගණනය කරන්න. ඔබගේ පිළිතුර විද්‍යාත්මක අංකනයෙන් එක් දශම ස්ථානයකට වටයන්න.

(e) අරය 0·4 mm වූ කේශික නළයක් බලපෑමට ලක් නොවූ මුත්‍රා සාම්පලයේ සිරස් අතට ගිල්වා ඇත්නම් කේශික උද්ගමනය ගණනය කරන්න. සාමාන්‍ය මුත්‍රාවල ඝනත්වය $1020\,\mathrm{kg\,m^{-3}}$ වේ. මුත්‍රා සහ වීදුරු අතර ස්පර්ශ කෝණය 30° ක් වේ. ඔබගේ පිළිතුර mm වලින් ආසන්න පූර්ණ සංඛ්‍යාවට දෙන්න. ($\sqrt{3} = 1{\cdot}73$ ලෙස ගන්න.)

(f) තත්පරයක් තුළ සර්වසම අරයන් සහිත ඉතා කුඩා මුත්‍රා බිඳිති නිපදවන විද්‍යුත් දියර ඉසිනයක් භාවිතයෙන් තවත් පරීක්ෂණ ක්‍රමයක් නිර්මාණය කළ හැකිය. සාමාන්‍ය මුත්‍රා සාම්පලයකින් බිඳිති සෑදීම සඳහා අවශ්‍යවන ක්ෂමතාවට පිත් ලවණ සහිත මුත්‍රා සාම්පලයකින් බිඳිති සෑදීම සඳහා අවශ්‍යවන ක්ෂමතාව දරන අනුපාතය කොපමණ ද? සාම්පල දෙකේම මුත්‍රාවල ඝනත්ව සමාන ය[...] න්න. ඔබගේ පිළිතුර දශම ස්ථාන දෙකකට දෙන්න.

Paper ... .lk

8. (*a*) පළල w සහ ඝනකම t වූ (1) රූපයේ පෙන්වා ඇති සෘජුකෝණාස්‍රාකාර තුනී පුවරුවක් ආකාරයෙන් වූ ලෝහ සන්නායකයක් සලකා බලන්න. නියත I ධාරාවක් $+x$ දිශාවට ගලා යන අතර චුම්බක ස්‍රාව ඝනත්වය B වූ ඒකාකාර චුම්බක ක්ෂේත්‍රයක් පුවරුවේ තලයට ලම්බකව $+y$ දිශාවට ක්‍රියා කරයි. ඉලෙක්ට්‍රෝනවල ප්ලාවිත ප්‍රවේගය v_d වේ. අනවරත අවස්ථාවට පැමිණි පසු පුවරුවේ ඉහළ පෘෂ්ඨයේ ඍණ ආරෝපණ එකතු වන අතර පහළ පෘෂ්ඨයේ ධන ආරෝපණ ඉතිරි වේ. එවිට පුවරුවේ ඉහළ සහ පහළ පෘෂ්ඨ අතර විභව අන්තරයක් ස්ථාපිත වන අතර එය හෝල් වෝල්ටීයතාව V_H ලෙස හැඳින්වේ.

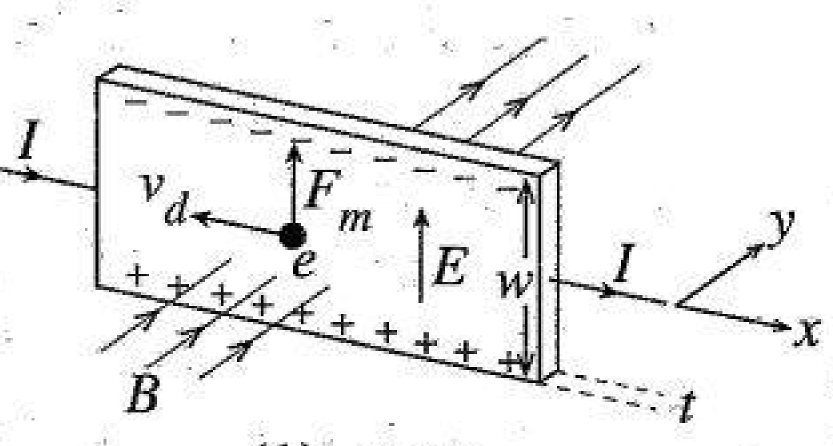

(1) රූපය

(i) හෝල් වෝල්ටීයතාව V_H සඳහා ප්‍රකාශනයක් චුම්බක ස්‍රාව ඝනත්වය B, ධාරාව I, සන්නායකයේ ඒකක පරිමාවක චලනය වන ඉලෙක්ට්‍රෝන සංඛ්‍යාව n, ඉලෙක්ට්‍රෝන ආරෝපණය e සහ පුවරුවේ ඝනකම t ඇසුරෙන් ව්‍යුත්පන්න කරන්න.

(ii) $B = 0{\cdot}4\,\text{T}, I = 32\,\text{A}, n = 10^{28}\,\text{m}^{-3}, e = 1{\cdot}6\times10^{-19}\,\text{C}$ සහ $t = 2\,\text{mm}$ නම් V_H නිර්ණය කරන්න.

(iii) වෙනත් කිසිවක් වෙනස් නොකර, සම්පූර්ණ සන්නායකය ඉලෙක්ට්‍රෝනවල ප්ලාවිත ප්‍රවේගයට සමාන නියත ප්‍රවේගයකින් $-x$ දිශාවට චලනය කළහොත් හෝල් වෝල්ටීයතාවයේ විශාලත්වයට කුමක් සිදු වේ ද? ඔබගේ පිළිතුර සඳහා හේතු දක්වන්න.

(iv) රූපය (1) හි පෙන්වා ඇති පරිදි පුවරුව නිශ්චලව ඇති විට ඉලෙක්ට්‍රෝනයක් මත ක්‍රියාකරන චුම්බක බලය සහ හෝල් විද්‍යුත් ක්ෂේත්‍ර තීව්‍රතාවය F_m සහ E මගින් පිළිවෙළින් නිරූපණය කරයි. ආරෝපණ වාහක ඍණ ආරෝපිත වෙනුවට ධන ආරෝපිත නම් v_d, F_m සහ E යන එක් එක්හි දිශාවන්ට කුමක් සිදු වේ ද? (වෙනස් වේ හෝ වෙනස් නොවේ)

(*b*) හෝල් ආවරණ සංවේදක ක්‍රියාත්මක වන්නේ ඒවා චුම්බක ක්ෂේත්‍රයක තැබූ විට සිදුවන වෝල්ටීයතා වෙනස්වීම් අනාවරණය කර ගැනීමෙනි. ඒකාකාර චුම්බක ක්ෂේත්‍රයක් උත්පාදනය කර ගැනීම සඳහා (2) රූපයෙහි පෙන්වා ඇති පරිදි එක් එක්හි එකම අරයක් හා එකම වට සංඛ්‍යාවක් සහිත වූ සහ එකම ධාරාවක් ගලා යන අරයට සමාන වූ දුරකින් තබා ඇති සර්වසම වෘත්තාකාර දඟර දෙකක් භාවිත කළ හැක. එමගින් දඟර දෙක අතර ඇතිවන චුම්බක ස්‍රාව ඝනත්වය $1{\cdot}4B_0$ වන අතර මෙහි B_0 යනු තනි දඟරයක කේන්ද්‍රයේ ඇති චුම්බක ස්‍රාව ඝනත්වයයි.

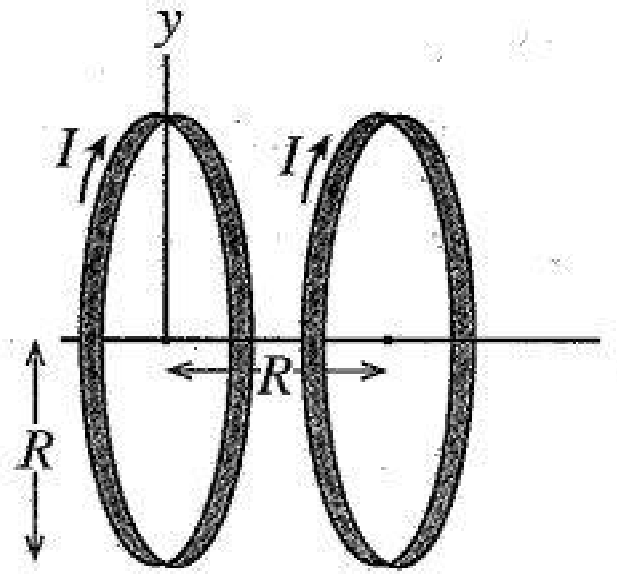

(2) රූපය

(i) බයෝ-සවා නියමයෙන් පටන්ගෙන වට සංඛ්‍යාව N වූ අරය R වූ I ධාරාවක් රැගෙන යන වෘත්තාකාර දඟරයක කේන්ද්‍රයේ ඇති චුම්බක ස්‍රාව ඝනත්වය (B_0) සඳහා ප්‍රකාශනයක් ලබා ගන්න. ප්‍රකාශනයේ අනෙක් සංකේතය නම් කරන්න.

(ii) $N = 1000, I = 2\,\text{A}$ සහ $R = 0{\cdot}12\,\text{m}$ නම් එක් දඟරයක කේන්ද්‍රයේ ඇති චුම්බක ස්‍රාව ඝනත්වය B_0 ගණනය කරන්න. ($\mu_0 = 4\pi\times10^{-7}\,\text{T}\,\text{m}\,\text{A}^{-1}$ සහ $\pi = 3$ ලෙස ගන්න)

(iii) ඉහත (*b*) හි දක්වා ඇති ඡේදය අදාළ කර ගනිමින්, දඟර දෙක $0{\cdot}12\,\text{m}$ ක දුරින් තැබුවහොත් ඒවා අතර පවතින ඒකාකාර චුම්බක ස්‍රාව ඝනත්වයේ අගය ගණනය කරන්න.

(*c*) භ්‍රමණ වස්තූන්ගේ භ්‍රමණ වේග අනාවරණය කර ගැනීමට හෝල් ආවරණ සංවේදක භාවිත කරයි. පරිධිතිය වටා සමාන පරතරවලින් එකම ධාරාව රැගෙන යන සර්වසම දඟර හතරක් සවිකර ඇති භ්‍රමණය වන රෝදයක් (3) රූපයේ පෙන්වයි. රෝදයේ ඇති දඟරවලට සර්වසම වූ එම ධාරාවම රැගෙන යන අතිරේක දඟරයක් (S), හෝල් සංවේදකයක් සමග එය අසල ස්ථාවරව තබා ඇත. භ්‍රමණය වන රෝදයේ ඇති එක් දඟරයක් S ස්ථාවර දඟරය හා හෝල් සංවේදකය සමග හරි කෙළින් පැමිණි විට ඒකාකාර චුම්බක ක්ෂේත්‍රයක් ස්ථාපිත වන අතර හෝල් සංවේදකයේ වෝල්ටීයතා ස්පන්දයක් ජනනය කිරීමට ඉඩ සලසයි. රෝදය භ්‍රමණය වන විට එක් එක් පෙළගැස්මේදී වෝල්ටීයතා ස්පන්දයක් නිපදවා භ්‍රමණ වේගය අනාවරණය කර ගැනීමට අවස්ථාව සලසයි.

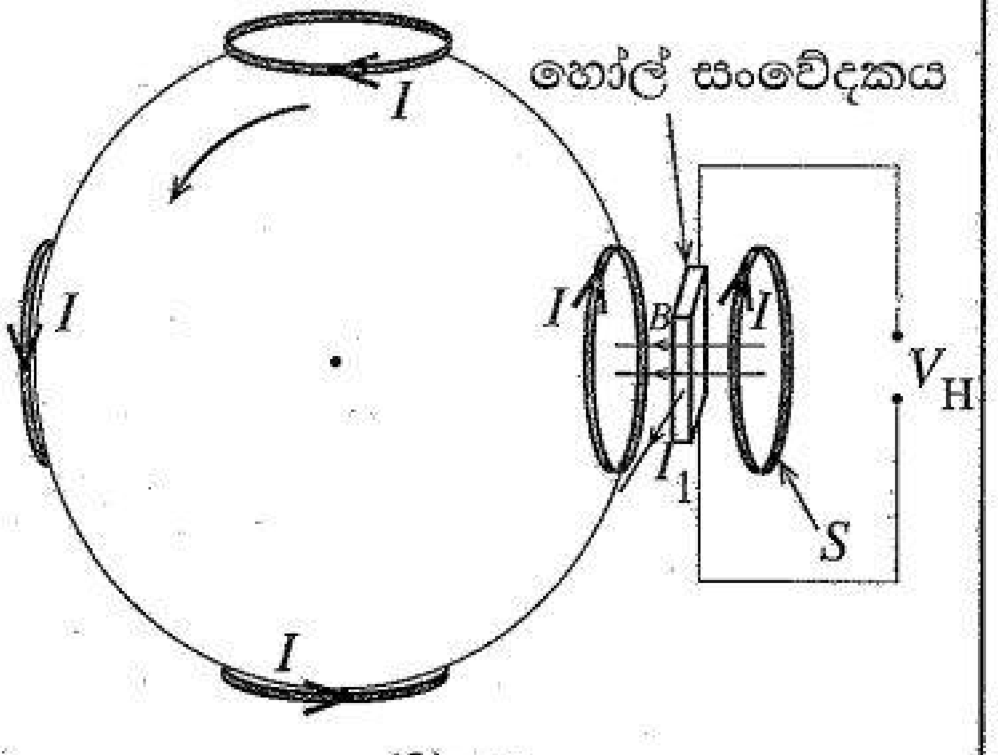

(3) රූපය

(i) හෝල් සංවේදකය මගින් ජනනය කරන ස්පන්ද සංඛ්‍යාතය f_0 නම්, රෝදයේ භ්‍රමණ සංඛ්‍යාතය f සඳහා ප්‍රකාශනයක් f_0 ඇසුරෙන් ලියා දක්වන්න.

(ii) f_0 = තත්පරයකට ස්පන්ද 240 නම් රෝදයේ භ්‍රමණ වේගය ω, rpm වලින් ගණනය කරන්න.

(iii) රෝදයේ භ්‍රමණ වේගය 7200 rpm ඉක්මවන විට අනතුරු ඇඟවීමේ තළාවක් ක්‍රියාරම්භ විය යුතුය. අනතුරු ඇඟවීම ක්‍රියාත්මක වන හෝල් සංවේදකයේ ස්පන්ද සංඛ්‍යාතය නිර්ණය කරන්න.

(iv) ප්‍රායෝගිකව විශාල හෝල් වෝල්ටීයතා ලබා ගැනීමට ලෝහ වෙනුවට අර්ධ සන්නායක භාවිත කරයි. අර්ධ සන්නායකයක් විශාල හෝල් වෝල්ටීයතාවක් නිපදවන්නේ ඇයි?

Paper Wiki.lk

9. (A) කොටසට හෝ (B) කොටසට හෝ පමණක් පිළිතුරු සපයන්න.

(A) කොටස

(*a*) ප්‍රතිරෝධකතාව ρ වන සන්නායක ද්‍රව්‍යයකින් සාදා ඇති දිග l, පළල w සහ ඝනකම t වන තුනී තාපන මූලාවයවයකට (1) රූපයේ පෙන්වා ඇති පරිදි ඍජුකෝණාස්‍රාකාර පටියක ආකාරයේ හැඩයක් ඇත.

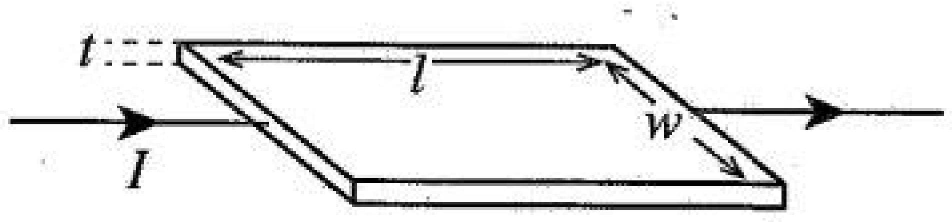

(1) රූපය

(i) තාපන මූලාවයවයේ R ප්‍රතිරෝධය සඳහා ප්‍රකාශනයක් ρ, l, w සහ t ඇසුරෙන් ලියා දක්වන්න.

(ii) $l=100$ mm, $w=20$ mm, $t=5$ μm සහ $\rho=8\times10^{-5}\,\Omega$ m නම් තාපන මූලාවයවයක ප්‍රතිරෝධය ගණනය කරන්න.

(*b*) ඉහත තුනී තාපන මූලාවයවයන් භාවිතයෙන් (2) රූපයේ පෙන්වා ඇති ස්ථානීය තාප චිකිත්සාව සඳහා පැළඳිය හැකි තාපන පෑඩයක් (heating pad) නිර්මාණය කර ඇත. තාපන මූලාවයවයන් 40 Ω ප්‍රතිරෝධයක් සමග රූපයේ දැක්වෙන පරිදි සකස් කර පෑඩය අභ්‍යන්තර ප්‍රතිරෝධය නොගිණිය හැකි 24 V d.c. සැපයුමකට සම්බන්ධ කොට ඇත. තාපන මූලාවයවයන් ඍජුකෝණාස්‍ර මගින් නිරූපණය කොට ඇත. අවශ්‍ය චිකිත්සක තාපය ලබා දීම සඳහා තාපන පෑඩය අවම වශයෙන් 7·0 W නිපදවිය යුතු ය.

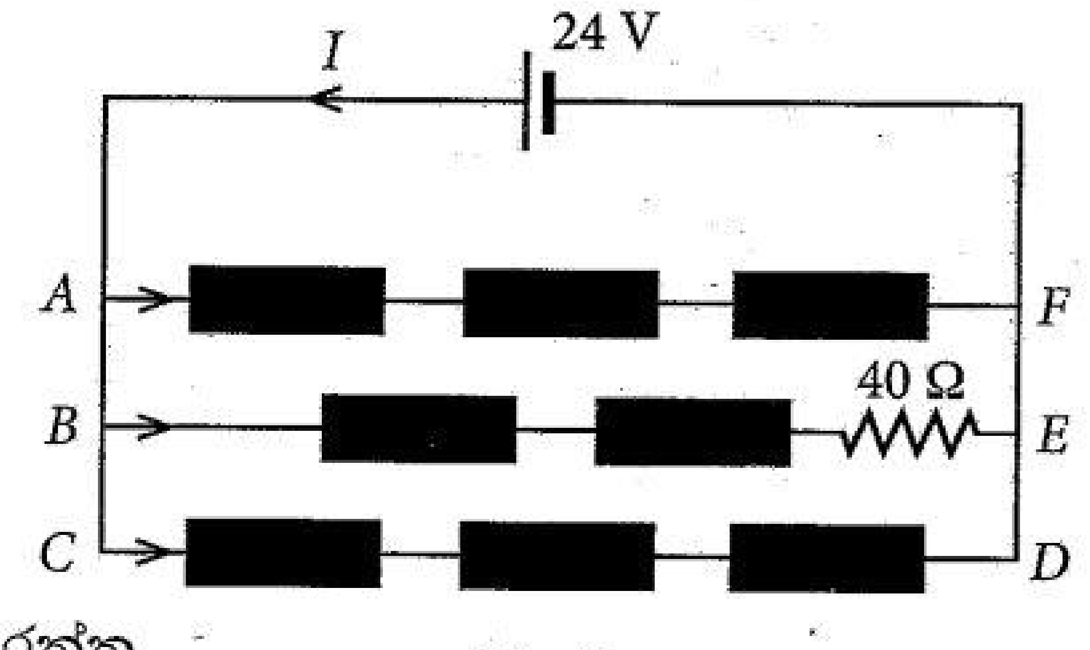

(2) රූපය

(i) පරිපථයේ AF ශාඛාවේ සහ BE ශාඛාවේ ප්‍රතිරෝධය ගණනය කරන්න.

(ii) BE ශාඛාව හරහා ධාරාව ගණනය කරන්න.

(iii) BE ශාඛාවේ සහ සම්පූර්ණ පරිපථයේ ක්ෂමතා උත්සර්ජනය ගණනය කරන්න. තාපන පෑඩය අවශ්‍ය ක්ෂමතාව නිපදවන්නේ ද?

(iv) සියලු තාපන මූලාවයවයන්වල ඝනකම හරි අඩකින් අඩු කළහොත් පරිපථයේ සම්පූර්ණ ක්ෂමතා උත්සර්ජනය ගණනය කරන්න.

(v) දිග l, පළල w ට සමාන වුවහොත් (1) රූපයේ පෙන්වා ඇති තාපන මූලාවයවයේ ප්‍රතිරෝධය, මූලාවයවයේ පෘෂ්ඨික වර්ගඵලයෙන් (lw) ස්වායත්ත වන බව පෙන්වන්න.

(vi) ඝනකම 5 μm වන ඉහත තාපන මූලාවයවයේ ඉහළ පෘෂ්ඨයේ ඒකක සමචතුරස්‍රයකට ප්‍රතිරෝධය ගණනය කරන්න.

(*c*) එක මත එක තැන්පත් කර තුනී ස්තර දෙකකින් සාදා ඇති ප්‍රතිරෝධක මූලාවයවයන්ගෙන් තාපන පෑඩයක් සමන්විත වී ඇතැයි උපකල්පනය කරන්න.

1 ස්තරය: උෂ්ණත්වය සමග ප්‍රතිරෝධකතාව වෙනස් නොවන ද්‍රව්‍යයකින් සාදා ඇත.

2 ස්තරය: ආරම්භයේදී 1 ස්තරයේ ප්‍රතිරෝධකතාවට සමාන වන නමුත් උෂ්ණත්වය වැඩි වන විට ප්‍රතිරෝධකතාව වැඩි වන ද්‍රව්‍යයකින් සාදා ඇත.

තාපන පෑඩය නියත වෝල්ටීයතා ප්‍රභවයකින් ක්‍රියාත්මක වේ. කාලය සමග විකරණය කරන ලද තාපන පෑඩයේ ක්ෂමතා උත්සර්ජනයට කුමක් සිදු වේ දැයි හේතු දක්වමින් පැහැදිලි කරන්න.

(*d*) පරිපථවලට ජවය සැපයීමට භාවිත කරන d.c. සැපයුමක් සුදුසු අවකර පරිණාමකයක් භාවිතයෙන් ගොඩනගා ගත හැකිය. මෙහිදී, 240 V (r.m.s.) a.c. ප්‍රදාන වෝල්ටීයතාවක් 12 V (r.m.s.) සහ 48 V (r.m.s.) අතර වෙනස් කළ හැකි ප්‍රතිදාන a.c. වෝල්ටීයතාවකට පරිවර්තනය කිරීම සඳහා පරිණාමකය භාවිත වේ. පරිණාමකයේ ප්‍රාථමික දඟරයේ පොටවල් 800ක් ඇත. ප්‍රතිදාන අදියරේදී, පරිණාමකයේ ප්‍රතිදානය d.c. වෝල්ටීයතාවක් බවට පරිවර්තනය කරනු ලබයි.

(i) පරිණාමකයේ ද්විතීයිකයේ වෝල්ටීයතාව (V_S) ට ප්‍රාථමිකයේ වෝල්ටීයතාව (V_P) දරන අනුපාතය ප්‍රාථමික දඟරයේ වට සංඛ්‍යාව (N_P) සහ ද්විතීයික දඟරයේ වට සංඛ්‍යාව (N_S) ඇසුරෙන් ලියා දක්වන්න.

(ii) ද්විතීයික දඟරයේ r.m.s. වෝල්ටීයතාව 12 V සහ 48 V අතර විචලනය කළ හැකි නම්, ද්විතීයික දඟරයට අවශ්‍ය පොටවල් ගණනේ පරාසය ගණනය කරන්න.

(iii) ප්‍රතිදාන d.c. වෝල්ටීයතාව, පරිණාමක ද්විතීයිකයේ r.m.s. ප්‍රතිදාන වෝල්ටීයතාව මෙන් 80% ක් වේ. පූර්ණ ඍජුකරණය කරන ලද අපේක්ෂිත d.c. ප්‍රතිදාන වෝල්ටීයතාව 24 V නම්, පරිණාමකයේ ප්‍රතිදාන r.m.s. වෝල්ටීයතාව ගණනය කරන්න.

(iv) පරිණාමකය, 24 V d.c. දී 120 W පරිභෝජනය කරන භාරයකට ජවය සපයයි. ජූල් තාපනය නිසා ද්විතීයිකයේ ක්ෂමතා හානිය භාරය පරිභෝජනය කරන ක්ෂමතාවය මෙන් 10% ක් නම් පරිණාමකයේ ප්‍රතිදාන r.m.s. ධාරාව ගණනය කරන්න.

(B) කොටස

(*a*) ස්විච්ච් ලෙස ක්‍රියා කරන ට්‍රාන්සිස්ටර වලින් සාදා ඇති (1) රූපයේ දැක්වෙන AND ද්වාර පරිපථය සලකා බලන්න. පරිපථය T_1, T_2 සහ T_3 *npn* ට්‍රාන්සිස්ටර තුනකින් සමන්විත වේ. *A* සහ *B* ප්‍රදාන, T_1 සහ T_2 ට්‍රාන්සිස්ටරවල ක්‍රියාකාරීත්වය පාලනය කරන අතර T_3 ට්‍රාන්සිස්ටරය අවසාන *X* ප්‍රතිදානය පාලනය කරයි. පරිපථය $V_{CC} = +5\text{ V}$ ජව සැපයුමකින් ක්‍රියාත්මක වේ. සියලුම ට්‍රාන්සිස්ටර සඳහා $V_{BE} = 0{\cdot}7\text{V}$, $\beta = 100$, සහ සන්තෘප්ත අවස්ථාවේ $V_{CE} = 0{\cdot}2\text{ V}$ ලෙස උපකල්පනය කරන්න. T_1 සහ T_2 සඳහා අවශ්‍ය සංග්‍රාහක ධාරා 4 mA වන අතර T_3 සඳහා එය 4·8 mA වේ.

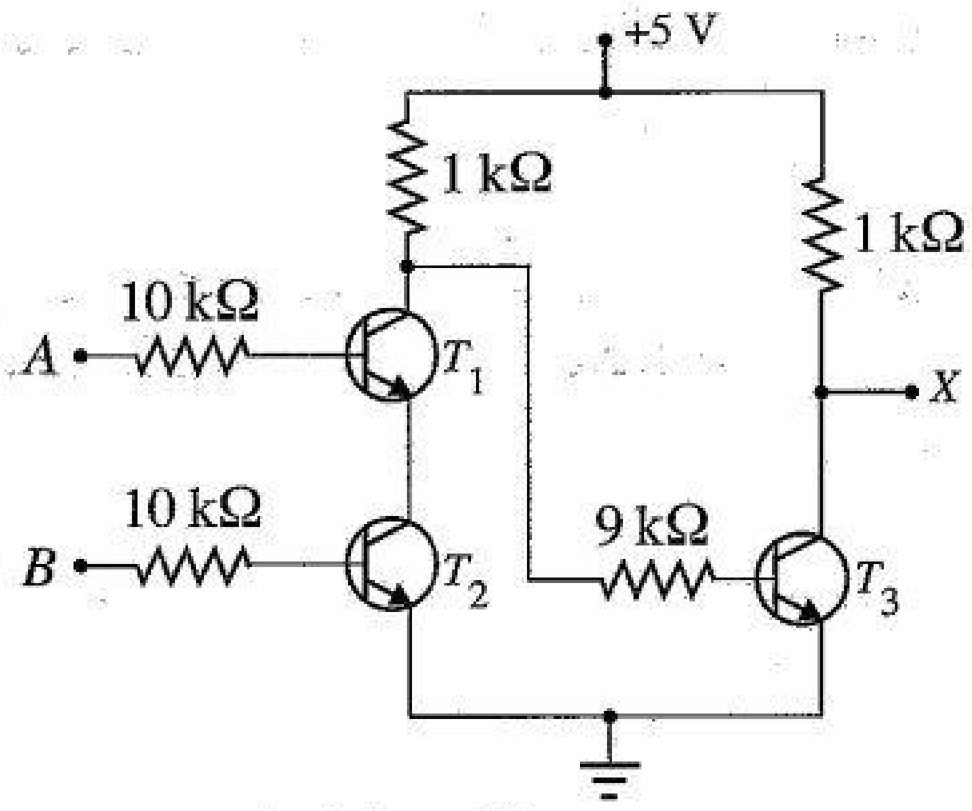

(1) රූපය

(i) *A* සහ *B* ප්‍රදාන දෙකම 5 V වන අවස්ථාව සලකා බලන්න.

(I) T_2 හි පාදම ධාරාව ගණනය කරන්න. එනයින් T_2 සන්තෘප්ත අවස්ථාවේ ඇති බව පෙන්වන්න.

(II) T_1 හි පාදම ධාරාව ගණනය කරන්න. එනයින් T_1 සන්තෘප්ත අවස්ථාවේ ඇති බව පෙන්වන්න.

(ii) $A = 5\text{ V}$ සහ $B = 0\text{ V}$ හෝ $A = 0\text{ V}$ සහ $B = 5\text{ V}$ යන අවස්ථාව සලකා බලන්න. සංග්‍රාහකයේ සිට විමෝචකය දක්වා ධාරා සන්නයනය සලකා බලමින් T_1 සහ T_2 එක එකෙහි ක්‍රියාකාරී තත්ත්වය (සංවෘත හෝ විවෘත ; ON හෝ OFF) සඳහන් කරන්න. ගණනය කිරීම් අවශ්‍ය නොවේ.

(iii) T_1 හෝ T_2 හෝ කපා හැරි (OFF) අවස්ථාවේ ක්‍රියාත්මක වන විට T_3 හි පාදම ධාරාව ගණනය කරන්න. එනයින් T_3 සන්තෘප්ත අවස්ථාවේ ඇති බව පෙන්වන්න.

(iv) පහත සඳහන් ප්‍රදාන අවස්ථා සඳහා ප්‍රතිදාන වෝල්ටීයතා V_X හි අගයන් මොනවාද? එක් එක් අවස්ථාව සඳහා T_3 හි මෙහෙයුම් ආකාරය (සංවෘත හෝ විවෘත; ON හෝ OFF) සඳහන් කරන්න.

1 අවස්ථාව : $A = 5\text{V}$ සහ $B = 5\text{V}$

2 අවස්ථාව : $A = 5\text{V}$ සහ $B = 0\text{V}$

3 අවස්ථාව : $A = 0\text{V}$ සහ $B = 0\text{V}$

(*b*) රූපය (2) හි දැක්වෙන A_1 සහ B_1 ද්විමය සංඛ්‍යා දෙකක් සංසන්දනය කරන තාර්කික සංසන්දකයක කට්ටි රූප සටහන (block diagram) සලකා බලන්න. F_1 ප්‍රතිදානය 1 බවට පත්වන්නේ A_1 සහ B_1 සමාන නම් පමණි.

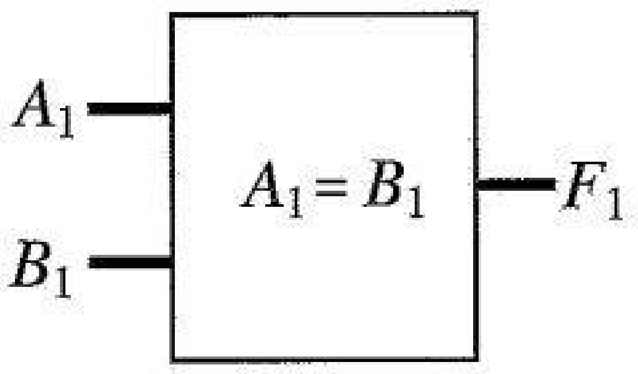

(2) රූපය

(i) සංසන්දකයේ සත්‍යතා වගුව ලියා දක්වන්න.

(ii) ඉහත සත්‍යතා වගුව භාවිතයෙන් සංසන්දකයේ තාර්කික ප්‍රකාශනය ලියා දක්වන්න.

(iii) A_1 සහ B_1 ප්‍රදාන සහිත XOR ද්වාරයක සත්‍යතා වගුව සහ තාර්කික ප්‍රකාශනය ලියා දක්වන්න. එය භාවිත කරමින් සංසන්දකය සඳහා තාර්කික ප්‍රකාශනයක් ලියා දක්වන්න.

(iv) XOR ද්වාරයක් සහ NOT ද්වාරයක් භාවිත කර සංසන්දකයේ තාර්කික පරිපථය ඇඳ දක්වන්න.

(v) XOR ද්වාර පමණක් භාවිත කර සංසන්දකයේ තාර්කික පරිපථය ඇඳ දක්වන්න.

ඉඟිය: XOR ද්වාරයක එක් ප්‍රදානයක් අවශ්‍ය පරිදි තාර්කික 1 හෝ 0 ට ස්ථිරව සම්බන්ධ කරන්න.

(vi) ඉහත (2) රූපයේ දැක්වෙන කට්ටි රූප සටහන සහ එක් අමතර ප්‍රදාන 3ක් සහිත තාර්කික ද්වාරයක් භාවිත කරමින්, A_1 සහ B_1, A_2 සහ B_2, A_3 සහ B_3 සංසන්දනය කරන 3-බිටු (3-bit) සංසන්දකයක් සඳහා සංයුක්ත රූප සටහන අඳින්න.

(*c*) *P* සහ *Q* වර්ග දෙකක තාර්කික ද්වාර සලකා බලන්න. ඒ සඳහා ප්‍රදාන සහ ප්‍රතිදානවල තාර්කික වෝල්ටීයතා මට්ටම් වගුවේ දක්වා ඇත.

තාර්කික ද්වාරය	ප්‍රදානය		ප්‍රතිදානය	
	තාර්කික 1	තාර්කික 0	තාර්කික 1	තාර්කික 0
P	2 V සිට 5 V	0 V සිට 0·8 V	2·7 V සිට 5 V	0 V සිට 0·4 V
Q	3·5 V සිට 5 V	0 V සිට 1·5 V	4·95 V සිට 5 V	0 V සිට 0·05 V

තාර්කික පරිපථයක් තැනීම සඳහා *P* සහ *Q* වර්ගවලින් තාර්කික ද්වාර භාවිත කරනු ලබයි.

(i) එක් පරිපථයක, *P* හි ප්‍රතිදානය *Q* හි ප්‍රදානයට සම්බන්ධ වේ. පරිපථය නියමිත පරිදි ක්‍රියාත්මක වනු ඇතැයි ඔබ අපේක්ෂා කරන්නේ ද? කෙටියෙන් පැහැදිලි කරන්න.

(ii) වෙනත් පරිපථයක, *Q* හි ප්‍රතිදානය *P* හි ප්‍රදානයට සම්බන්ධ වේ. පරිපථය නියමිත පරිදි ක්‍රියාත්මක වනු ඇතැයි ඔබ අපේක්ෂා කරන්නේ ද? කෙටියෙන් පැහැදිලි කරන්න.

Paper .lk

10. (A) කොටසට හෝ (B) කොටසට හෝ පමණක් පිළිතුරු සපයන්න.

(A) කොටස

(*a*) සංවෘත පද්ධතියක් සඳහා තාප ගති විද්‍යාවේ පළමු නියමය $\Delta Q = \Delta U + \Delta W$ ලෙස ලිවිය හැක. එක් එක් පදය පැහැදිලිව හඳුන්වන්න.

(*b*) සමෝෂ්ණ ක්‍රියාවලියක්, නියත පීඩන ක්‍රියාවලියක් සහ ස්ථිරතාපී ක්‍රියාවලියක් යන්නෙන් ඔබ අදහස් කරන්නේ කුමක් ද?

(*c*) එකම ලක්ෂ්‍යයෙන් පටන් ගෙන එය A ලෙස සලකුණු කර ඉහත ක්‍රියාවලි තුනම එකම $p\text{–}V$ රූප සටහනක ඇඳ පෙන්වන්න. සමෝෂ්ණ, නියත පීඩන සහ ස්ථිරතාපී ක්‍රියාවලීන් පිළිවෙළින් AX, AY සහ AZ ලෙස සලකුණු කරන්න.

(i) බොයිල් නියමය පිළිපදින්නේ කුමන ක්‍රියාවලියේ ද?

(ii) චාල්ස් නියමය පිළිපදින්නේ කුමන ක්‍රියාවලියේ ද?

(iii) නියත පීඩන ක්‍රියාවලියක පීඩනය P_1 හි දී පරිමාව V_1 සිට V_2 දක්වා වැඩි කළහොත් ΔW සඳහා ප්‍රකාශනයක් P_1, V_1 සහ V_2 ඇසුරෙන් ලියා දක්වන්න.

(*d*) රොබර්ට් ස්ටර්ලිං විසින් 1816දී සොයා ගන්නා ලද ස්ටර්ලිං (Stirling) එන්ජිම, තාපය යාන්ත්‍රික ශක්තිය බවට පරිවර්තනය කරයි. එය සංවෘත පරිපූර්ණ වායු පද්ධතියක් වෙනස් උෂ්ණත්වයන්ට නිරාවරණය කිරීමෙන් ලැබෙන චක්‍රීය ක්‍රියාවලියක් මගින් ක්‍රියාත්මක වේ. එක්තරා ස්ටර්ලිං චක්‍රයක්, දී ඇති $p\text{–}V$ රූප සටහනෙහි $abcda$ චක්‍රීය ක්‍රියාවලියෙන් පෙන්වා ඇත.

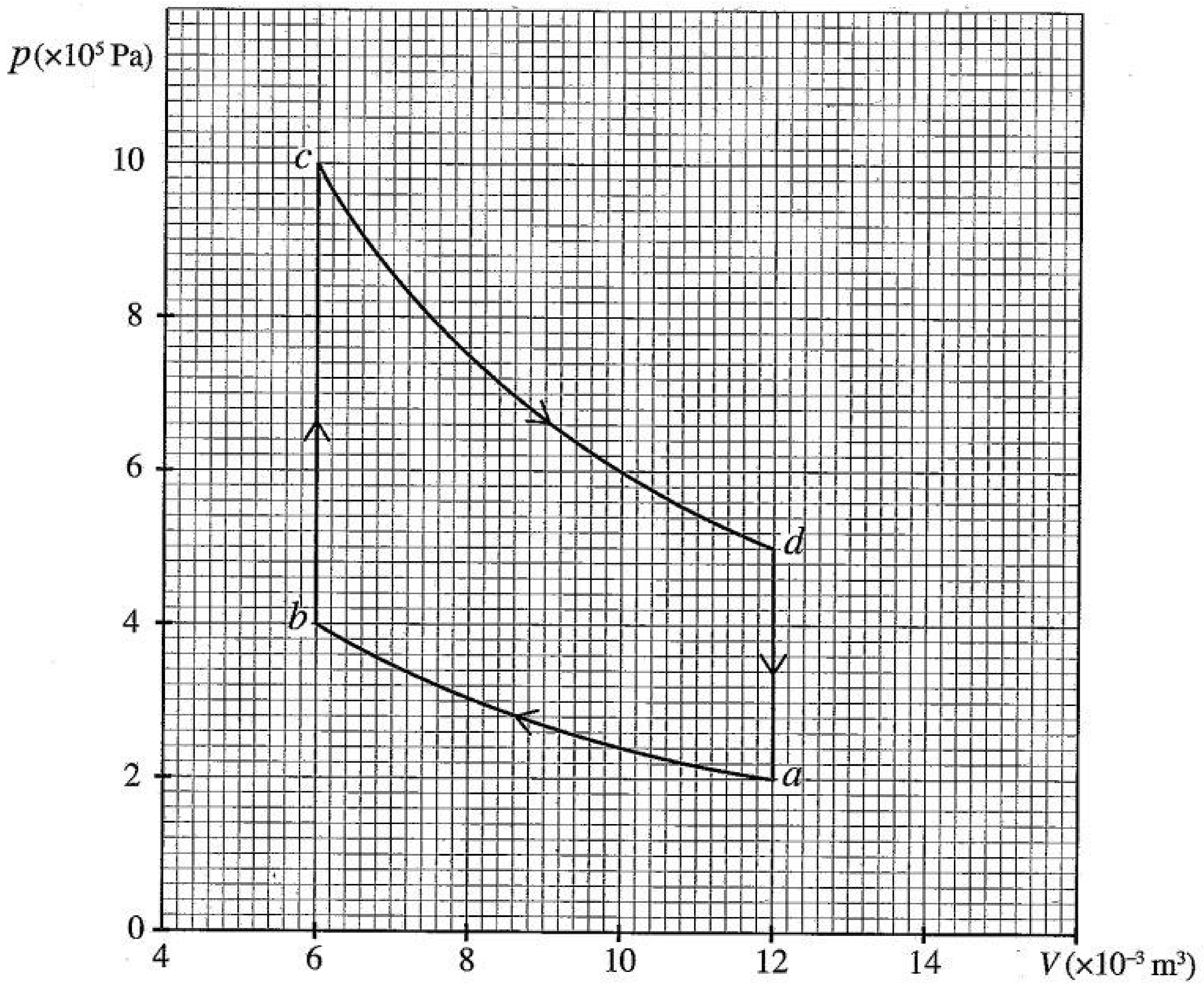

(i) හේතු දක්වමින් ab, bc, cd සහ da යන ක්‍රියාවලි වර්ග **හතර** හඳුන්වන්න.

(ii) a ලක්ෂ්‍යයේ උෂ්ණත්වය 273 °C නම් b, c සහ d ලක්ෂ්‍යයන්හි උෂ්ණත්ව සොයන්න.

(iii) bc වැනි සිරස් රේඛාවකින් නිරූපණය වන ක්‍රියාවලියක් සඳහා අභ්‍යන්තර ශක්තියේ වෙනස $\Delta U_{bc} = \frac{3}{2}(P_c - P_b)V_b$ සමීකරණය මගින් ලබා දේ. මෙහි P_b සහ P_c යනු පිළිවෙළින් b සහ c යන ලක්ෂ්‍යවල පීඩනය වේ. b හිදී පරිමාව V_b වේ. bc සහ da ක්‍රියාවලීන්හිදී පද්ධතියට සැපයෙන තාප ශක්තිය ගණනය කරන්න.

(iv) ගණනය කිරීම සඳහා පමණක් ab සහ cd සරල රේඛා යැයි උපකල්පනය කර, ab සහ cd ක්‍රියාවලීන් හිදී සිදු කරන ලද කාර්යය සොයන්න.

(v) ඉහත (d)(iv) හි ඇති උපකල්පනයම භාවිත කරමින් එක් චක්‍රයක් තුළ සිදු කරන ලද සඵල කාර්යය ගණනය කරන්න.

(vi) ඉහත (d)(iv) හි ඇති උපකල්පනයම භාවිත කරමින් $abcda$ චක්‍රීය ක්‍රියාවලියේ කාර්යක්ෂමතාව ගණනය කරන්න.

Paper .lk

(B) කොටස

(*a*) රූපයේ දැක්වෙන්නේ X- කිරණ නළයක ක්‍රමානුරූප රූප සටහනකි. එය $V = 30\ \text{kV}$ දී ක්‍රියාත්මක වන අතර සූත්‍රිකා ධාරාව $4\ \text{mA}$ වේ.

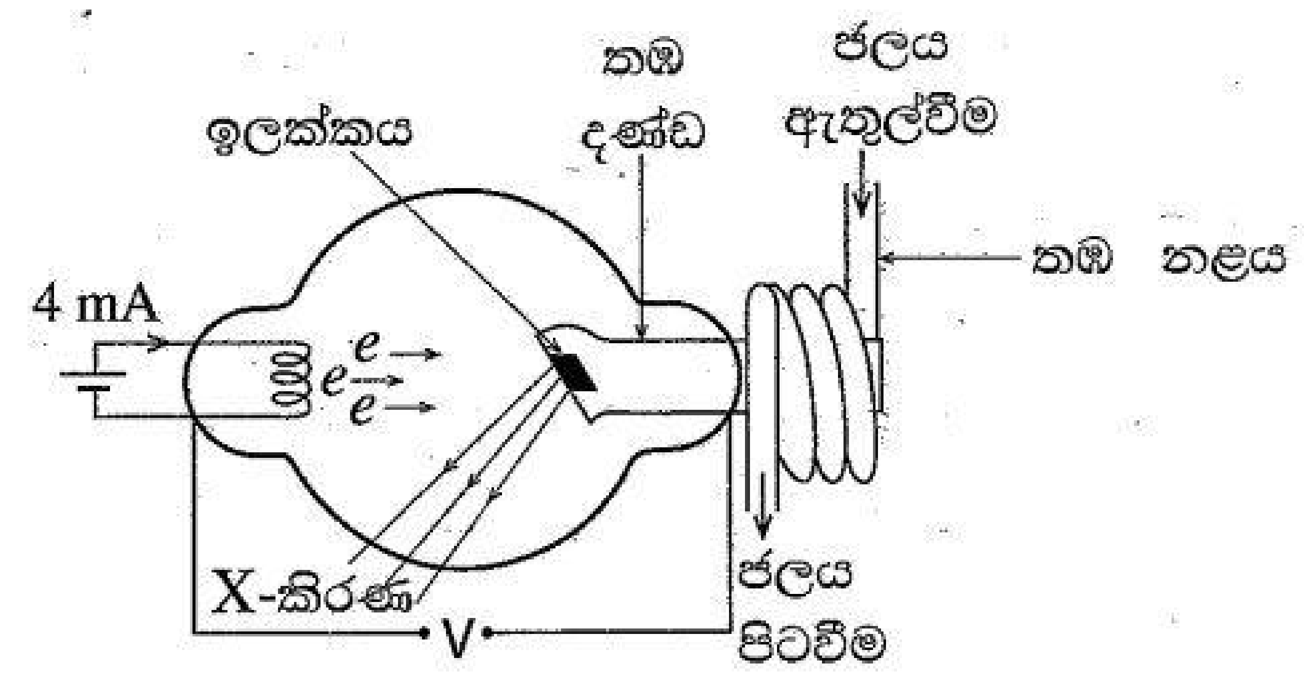

(i) තත්පරයකට ඉලක්කයට වදින ඉලෙක්ට්‍රෝන සංඛ්‍යාව (n) නිර්ණය කරන්න. ඉලෙක්ට්‍රෝන ආරෝපණය $= 1{\cdot}6 \times 10^{-19}\ \text{C}$

(ii) තත්පරයකට ඉලක්කයට වදින ඉලෙක්ට්‍රෝනවල සම්පූර්ණ චාලක ශක්තිය K ගණනය කරන්න. සූත්‍රිකාවෙන් විමෝචනය වන ඉලෙක්ට්‍රෝනවල චාලක ශක්තිය නොසැලකිය හැකි යැයි උපකල්පනය කරන්න.

(iii) ඉහත (*a*)(ii) හි ගණනය කරන ලද ශක්තියෙන් 95% ක් ඉලක්ක ලෝහය තුළ තාපය බවට පරිවර්තනය වේ. ගලා යන ජලයට සම්බන්ධ කර ඇති සර්පිලාකාර තඹ බටයකින් ආවරණය වූ තඹ දණ්ඩක් භාවිතයෙන් මෙම ජනනය වන තාපය ඉවතට ගනු ලැබේ. ජලයේ උෂ්ණත්ව වැඩිවීම $57\,^{\circ}\text{C}$ නම් ජල ප්‍රවාහයේ ස්කන්ධ ශීඝ්‍රතාව m (kg min^{-1} වලින්) ගණනය කරන්න. ජලයේ විශිෂ්ට තාප ධාරිතාව $4000\ \text{J kg}^{-1}\,^{\circ}\text{C}^{-1}$ ලෙස ගන්න.

(*b*) (i) විමෝචනය වන X-කිරණවල අවම තරංග ආයාමය (λ_{min}) ගණනය කරන්න. ප්ලාන්ක් නියතය $h = 6{\cdot}6 \times 10^{-34}\ \text{J s}$ සහ ආලෝකයේ වේගය $c = 3{\cdot}0 \times 10^{8}\ \text{m s}^{-1}$ වේ.

(ii) ඉහත ගණනය කළ λ_{min} අගය ඉලක්ක ද්‍රව්‍යය මත රඳා පවතී ද? ඔබගේ පිළිතුර සඳහා හේතු දක්වන්න.

(iii) සූත්‍රිකා ධාරාව වැඩිවුවහොත් ඉහත ගණනය කළ λ_{min} අගය වෙනස් වේ ද? ඔබගේ පිළිතුර සඳහා හේතු දක්වන්න.

(iv) ඉලක්ක ලෝහ සාමාන්‍යයෙන් ටංස්ටන් හෝ මොලිබ්ඩිනම් වලින් සාදා ඇත. මෙයට හේතු මොනවා ද?

(*c*) (i) තීව්‍රතාව $5 \times 10^{3}\ \text{W m}^{-2}$ වූ X-කිරණ කදම්බයක් සඵල වර්ගඵලය $0{\cdot}01\ \text{m}^{2}$ වන මිනිස් ඉන්ද්‍රියයක් මතට පතනය වේ. එක් තත්පරයකදී ඉන්ද්‍රියයට ලබා දෙන සම්පූර්ණ ශක්තිය ගණනය කරන්න.

(ii) ඉන්ද්‍රියයේ ස්කන්ධය $0{\cdot}5\ \text{kg}$ නම් අවශෝෂක මාත්‍රාව Gray වලින් ගණනය කරන්න. ($1\ \text{Gy} = 1\ \text{J kg}^{-1}$)

(iii) X-කිරණ ඵලදායි ලෙස අවහිර කිරීමට හෝ නිවාරණය (shield) කිරීමට භාවිත කළ හැකි වඩාත්ම සුදුසු ද්‍රව්‍යයක් සඳහන් කරන්න.

(iv) (I) විකිරණ පරිසරයක වැඩ කරන පුද්ගලයින් සඳහා විකිරණවල සඵල අවශෝෂක මාත්‍රාව (Sv වලින්) මැනීම වැදගත් වන්නේ ඇයි?

(II) අවශෝෂක මාත්‍රාව එක සමාන වන විට පවා සඵල අවශෝෂක මාත්‍රාව විවිධ විකිරණ වර්ග අතර වෙනස් වීමට හේතුව කුමක් විය හැකි ද?

(*d*) අධි ශක්ති ඉලෙක්ට්‍රෝනයකින් පරමාණුවකට පහර දෙන විට අභ්‍යන්තර ඉලෙක්ට්‍රෝනයක් මුදා හරිමින් අභ්‍යන්තර ශක්ති මට්ටමේ පුරප්පාඩුවක් ඇති කළ හැක. ශක්ති මට්ටම් අතර වෙනසට සමාන ශක්තියක් සහිත ෆෝටෝනයක් විමෝචනය කරමින් එම පුරප්පාඩුවට පිටතින් වූ ඉලෙක්ට්‍රෝනයක් සංක්‍රමණය විය හැක. මෙම ක්‍රියාවලියට නිශ්චිත සංඛ්‍යාතයක් සහිත X-කිරණ ජනනය කළ හැක. ඉහළ සහ පහළ මට්ටම්වල ශක්තීන් පිළිවෙළින් E_1 සහ E_2 නම්, විමෝචනය වන X-කිරණ ෆෝටෝනයේ සංඛ්‍යාතය f, $hf = E_1 - E_2$ මගින් ලබා දේ. මෙහි h යනු ප්ලාන්ක් නියතයයි.

(i) ඇලුමිනියම් සඳහා $E_1 = -74\ \text{eV}$ සහ $E_2 = -1624\ \text{eV}$ නම්, ඉහළ ශක්ති මට්ටමේ සිට පහළ ශක්ති මට්ටම දක්වා ඉලෙක්ට්‍රෝන සංක්‍රමණයක් සිදුවන විට විමෝචනය වන X-කිරණ ෆෝටෝනයේ ශක්තිය (eV වලින්) ගණනය කරන්න.

(ii) නිපදවන X-කිරණ ෆෝටෝනයේ අනුරූප තරංග ආයාමය නිර්ණය කරන්න. $hc = 1240\ \text{eV nm}$ ලෙස ගන්න.

(*e*) ශක්තිය, තරංග ආයාමය සහ විනිවිද යන බලය අනුව, දෘඪ X-කිරණ සහ මෘදු X-කිරණ එකිනෙකින් වෙනස් වන්නේ කෙසේ ද?

* * *

Paper .lk

Paper කොක්ක .lk